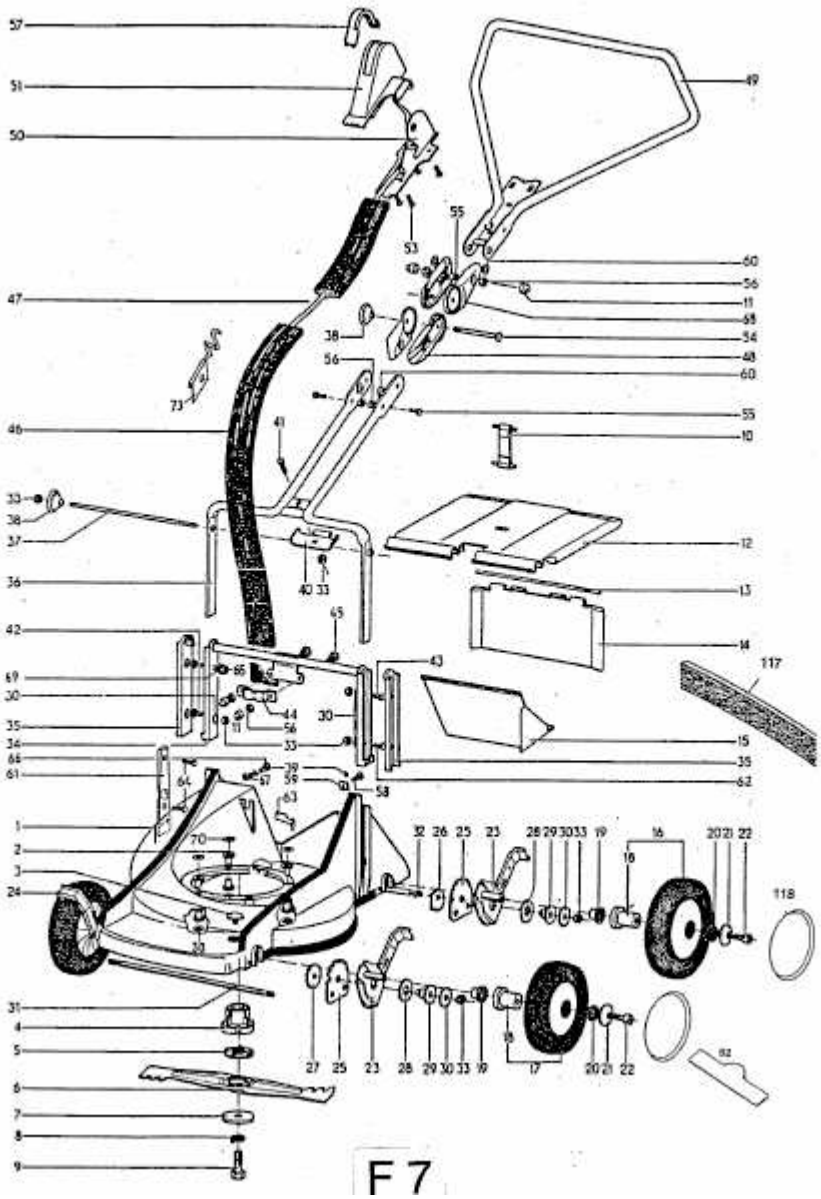4.46 B > 6905580 SERIE A (1996) > HOLM, RÄDER