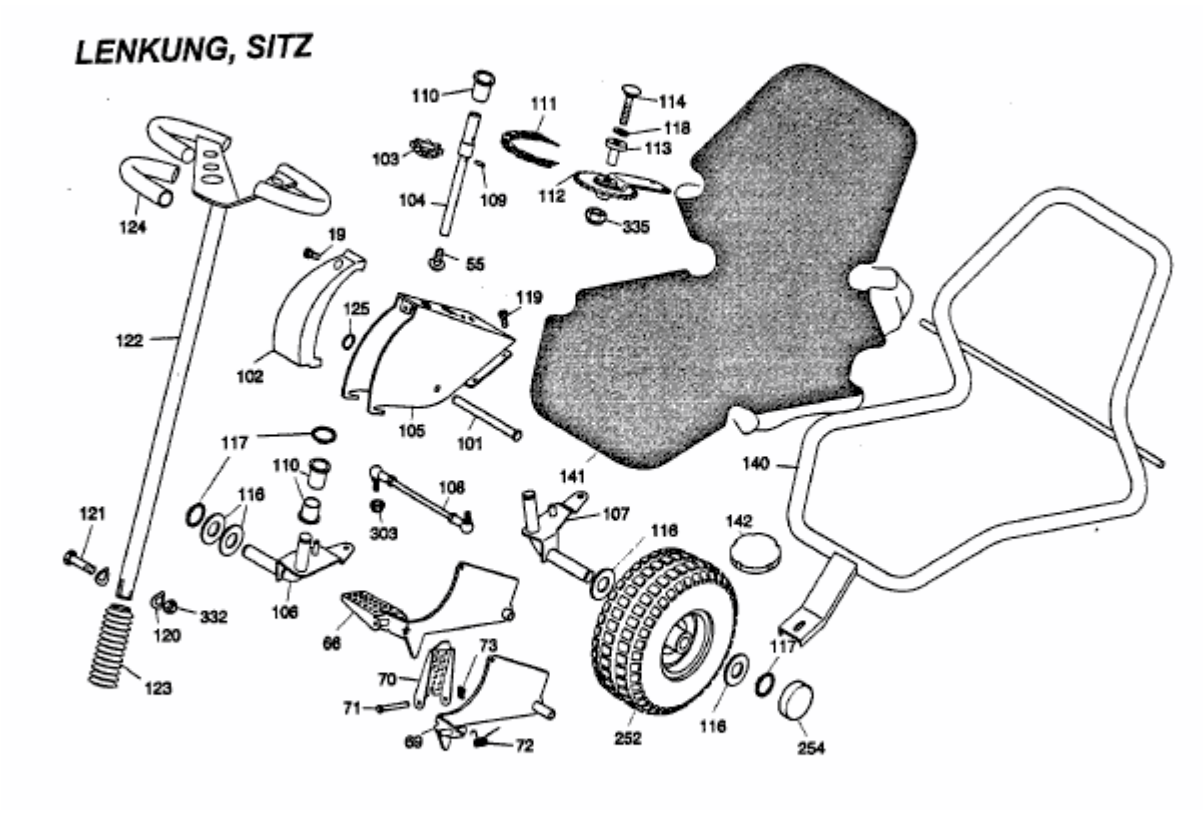OHV 2 > 6190000 SERIE A (1998) > LENKUNG, SITZ