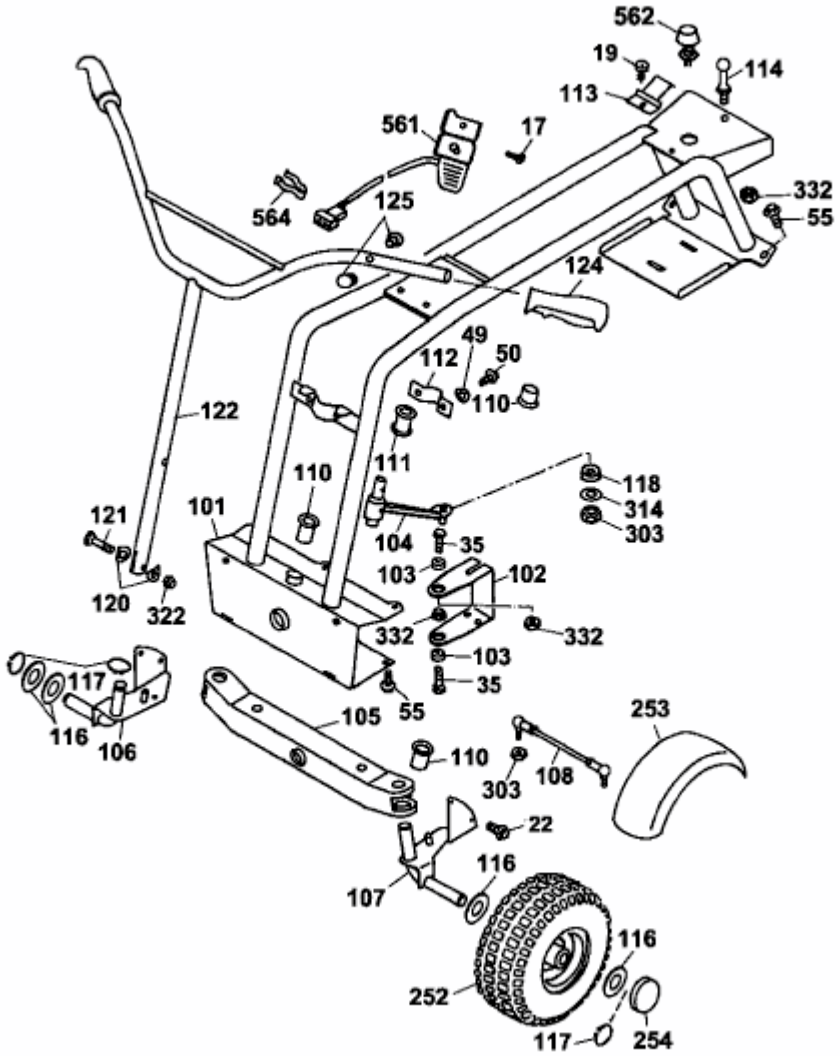SV 4 > 6155000 SERIE D (2003) > LENKUNG, OBERRAHMEN