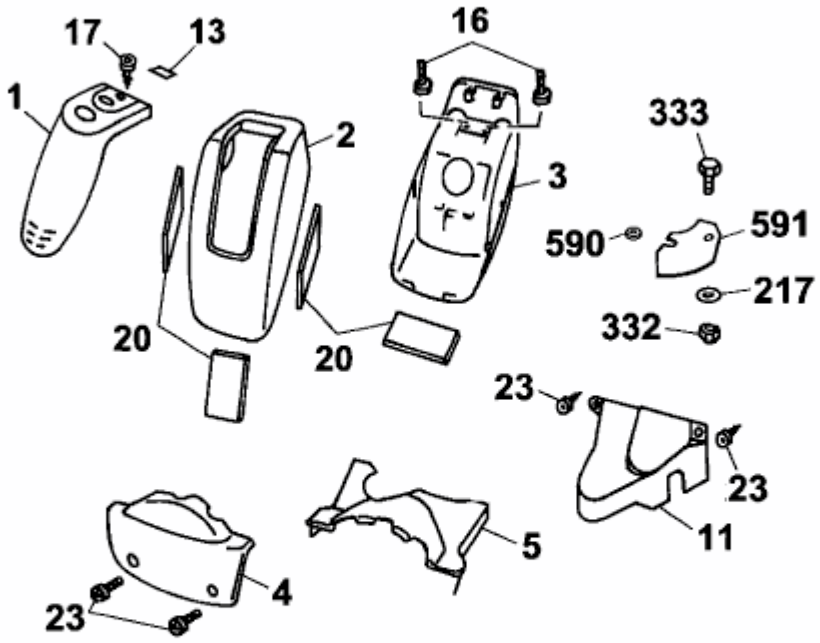SV 4 > 6155000 SERIE C (2003) > VERKLEIDUNGEN