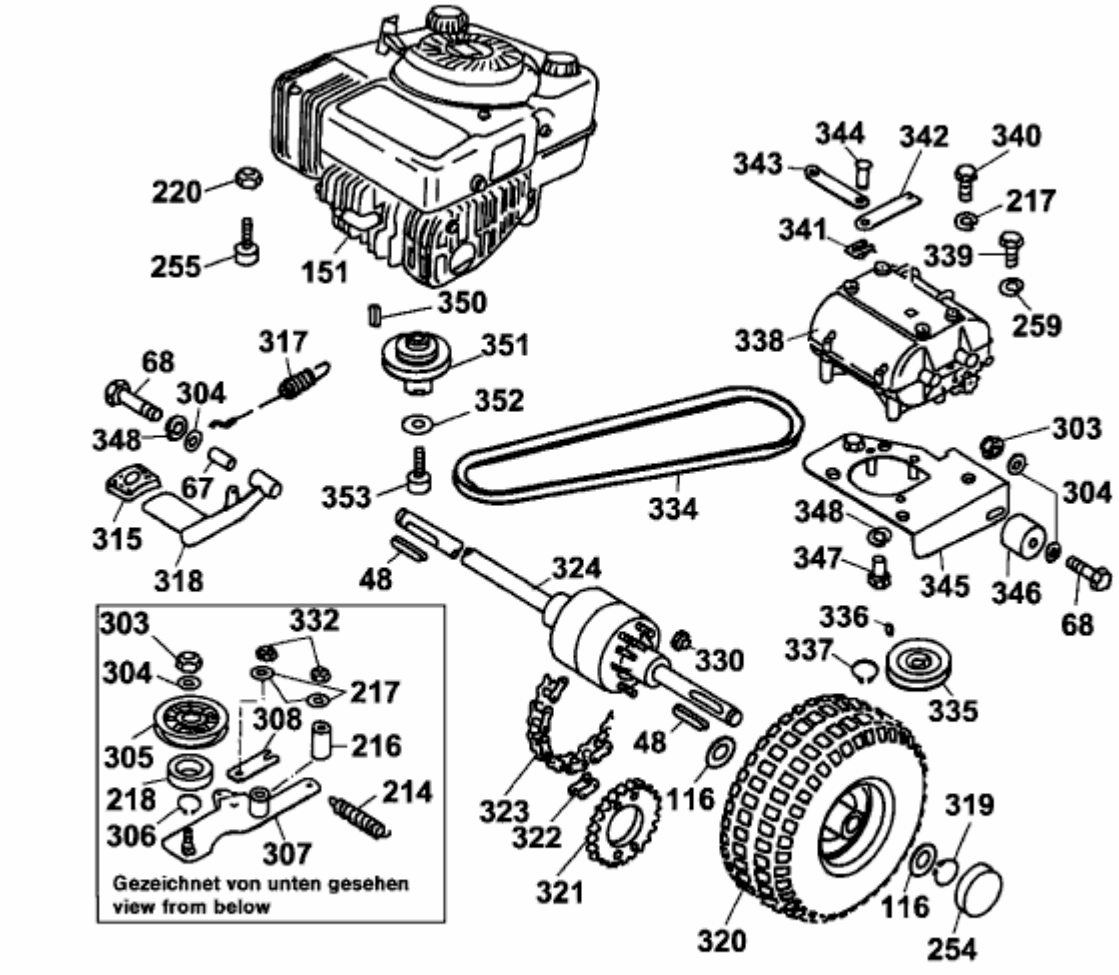SV 4 > 6155000 SERIE B (2001) > DIFFERENTIAL, FAHRANTRIEB, MOTOR