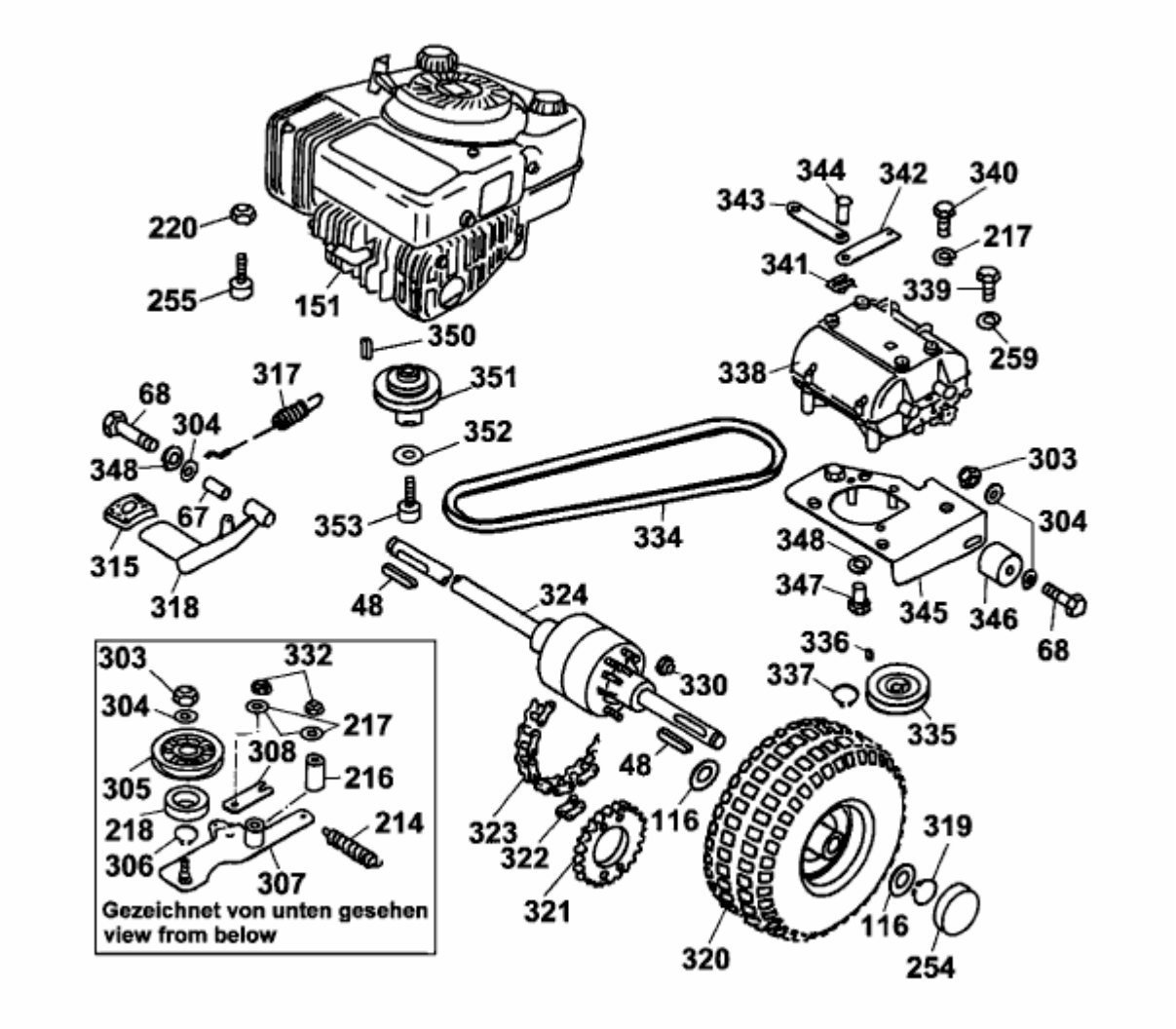SV 4 > 6155000 SERIE A (2001) > DIFFERENTIAL, FAHRANTRIEB, MOTOR