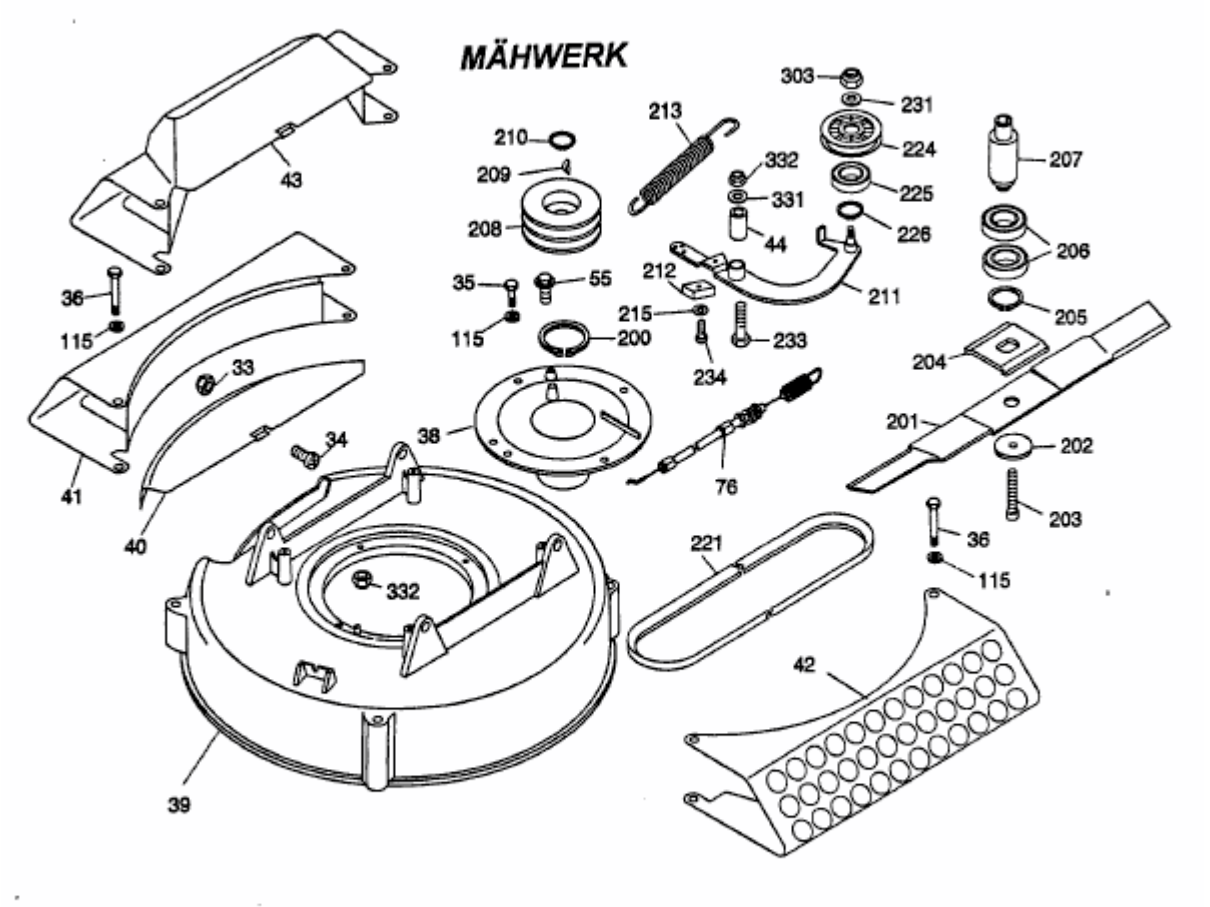SV 3 > 6110000 SERIE A (1998) > MÄHWERKSGEHÄUSE, MESSER, MESSERAUFNAHME