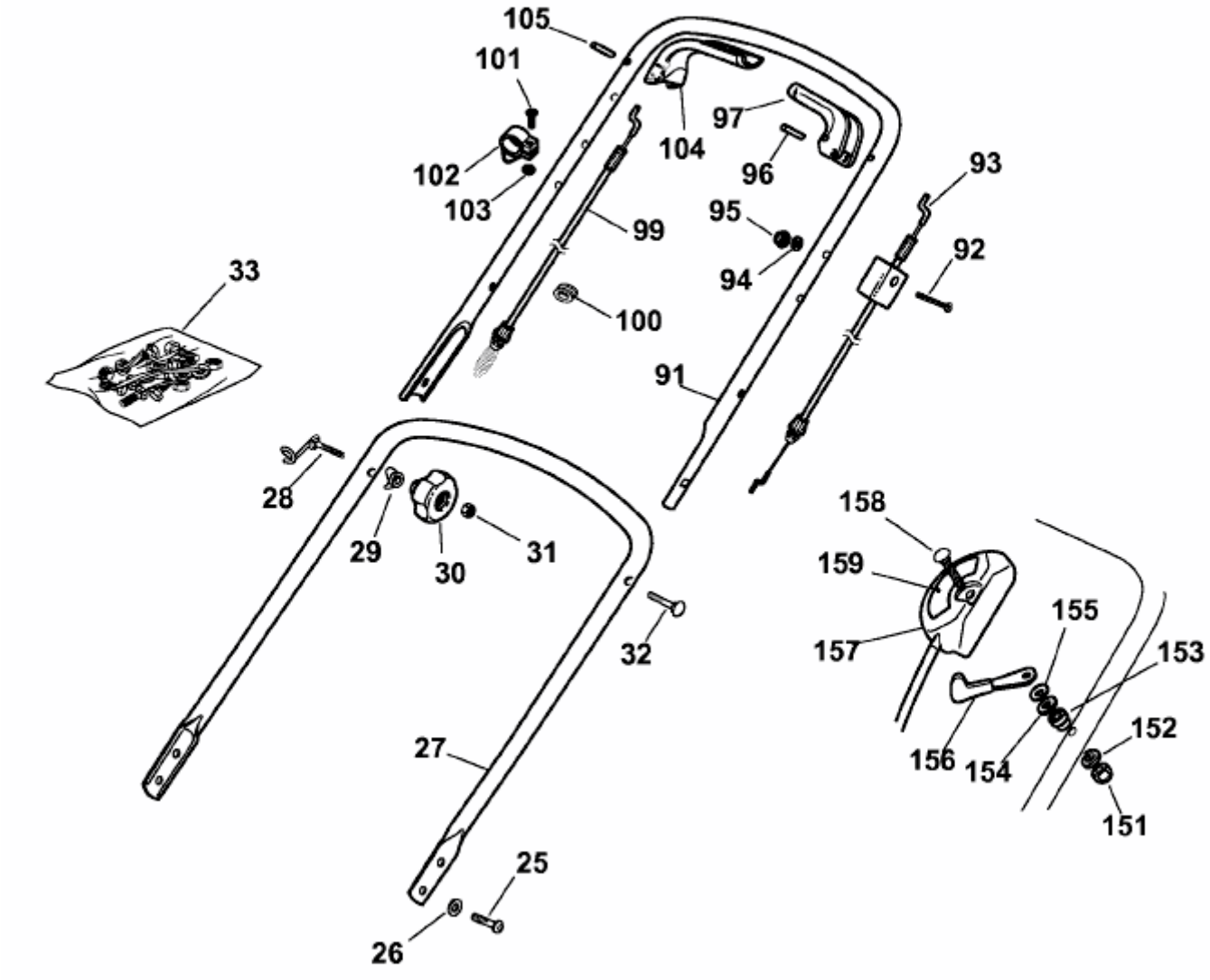CAMPUS 440 BA > 6045000 SERIE A (2008) > HOLM