FÜR CC 2000 RD SERIE (HOCHGRASMÄHWERK 40"/102CM) > 596-202-600 (2009) > MÄHWERKSAUSHEBUNG, SPANNROLLE

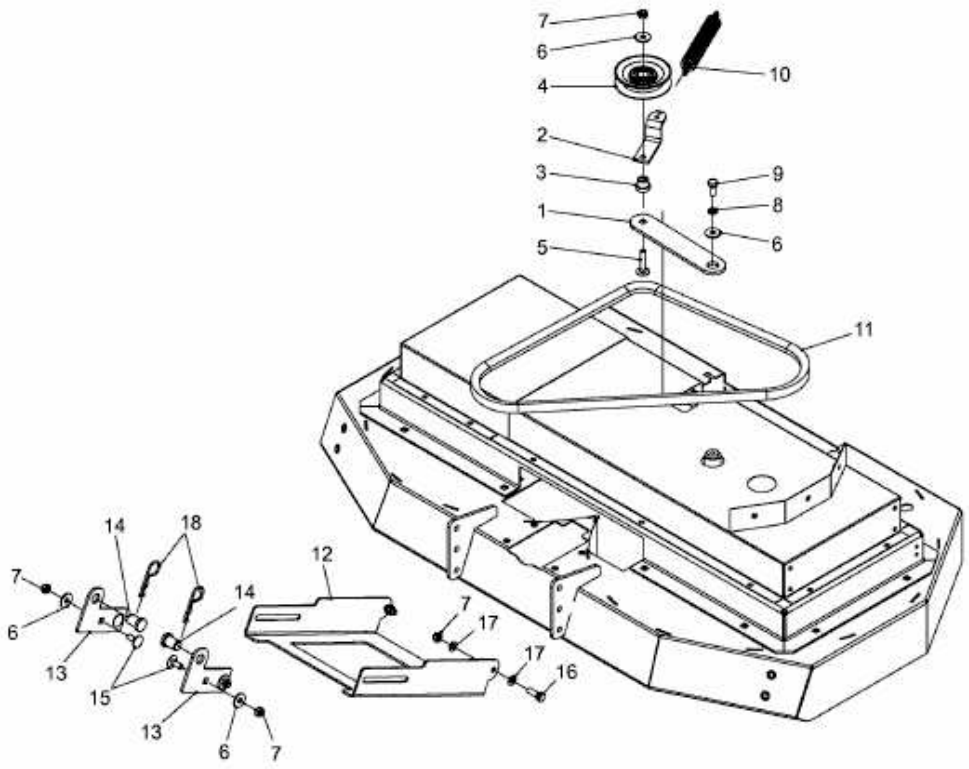

E3-05179A-01