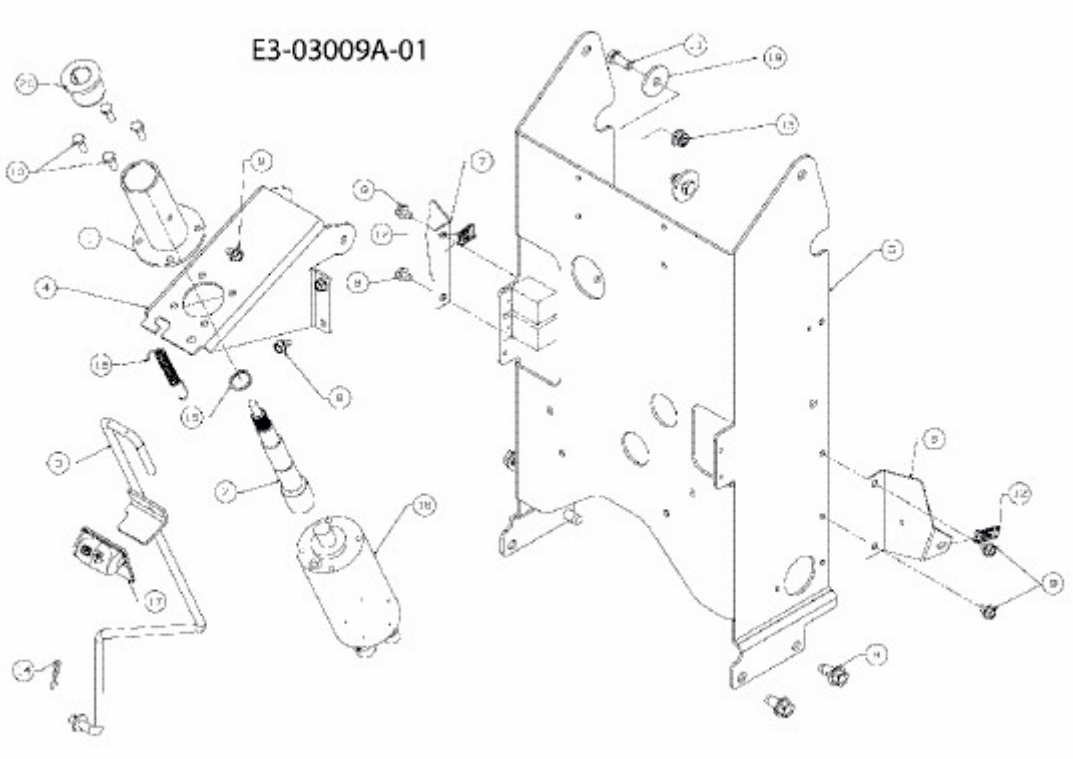54AE52L-603 (2007) > LENKUNG