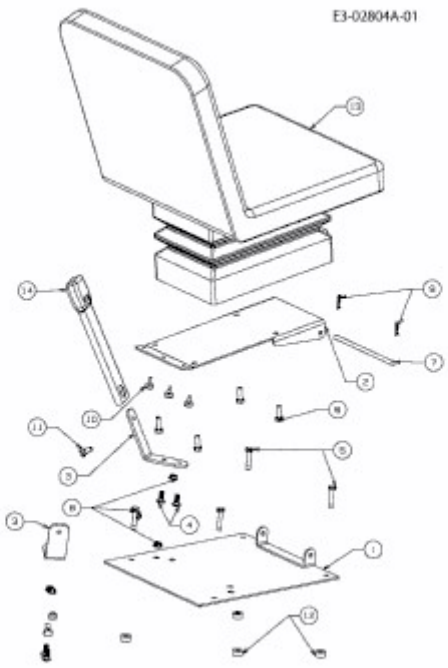54AD74HD603 (2006) > SITZ, SITZTRÄGER