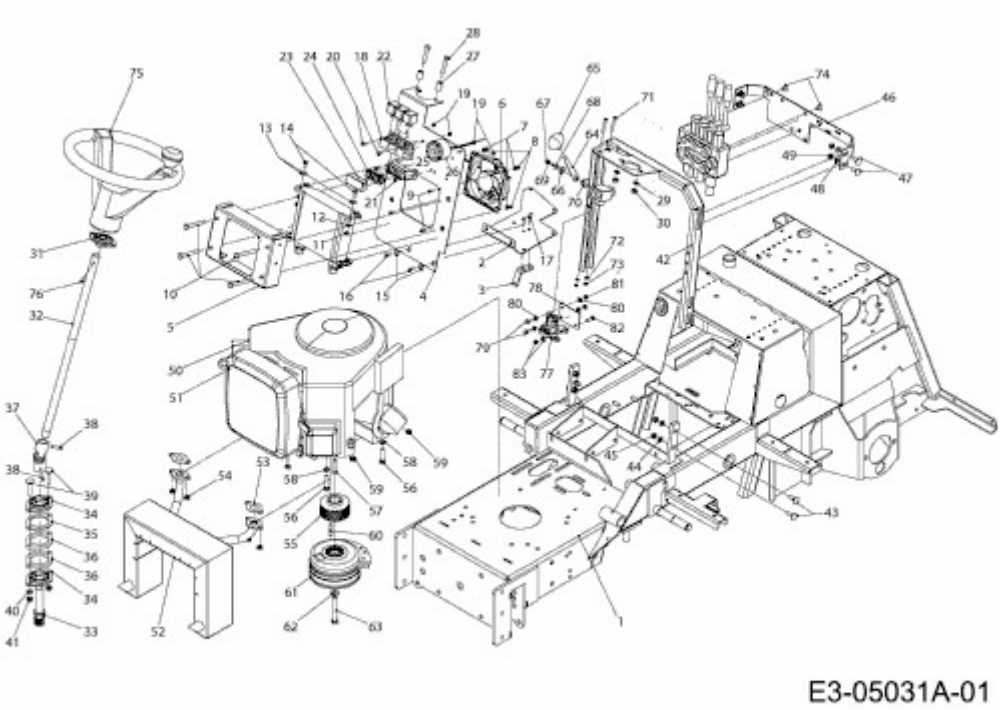54A1G8RU603 (2011) > ELEKTROMAGNETKUPPLUNG, LENKUNG, RAHMEN