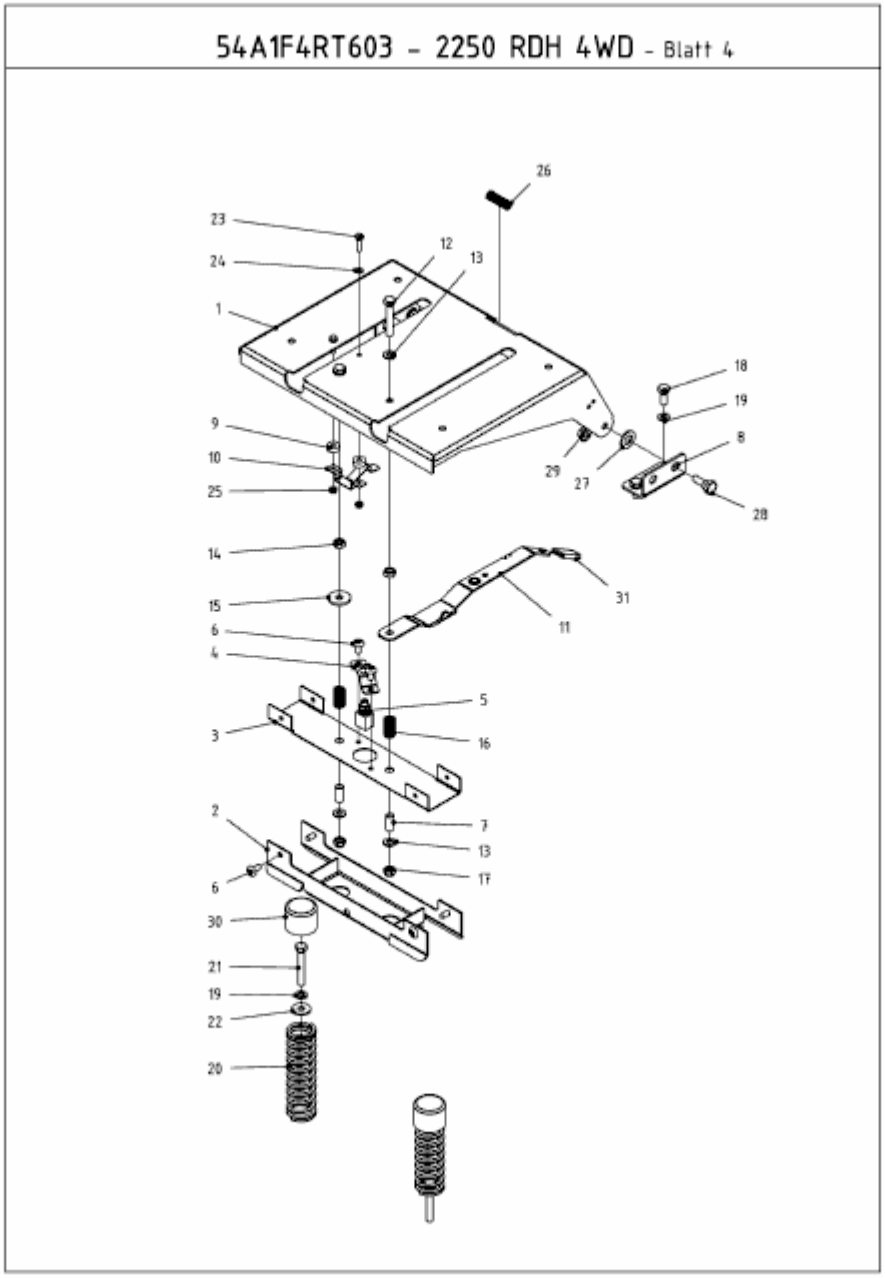54A1F7S-603 (2010) > SITZTRÄGER