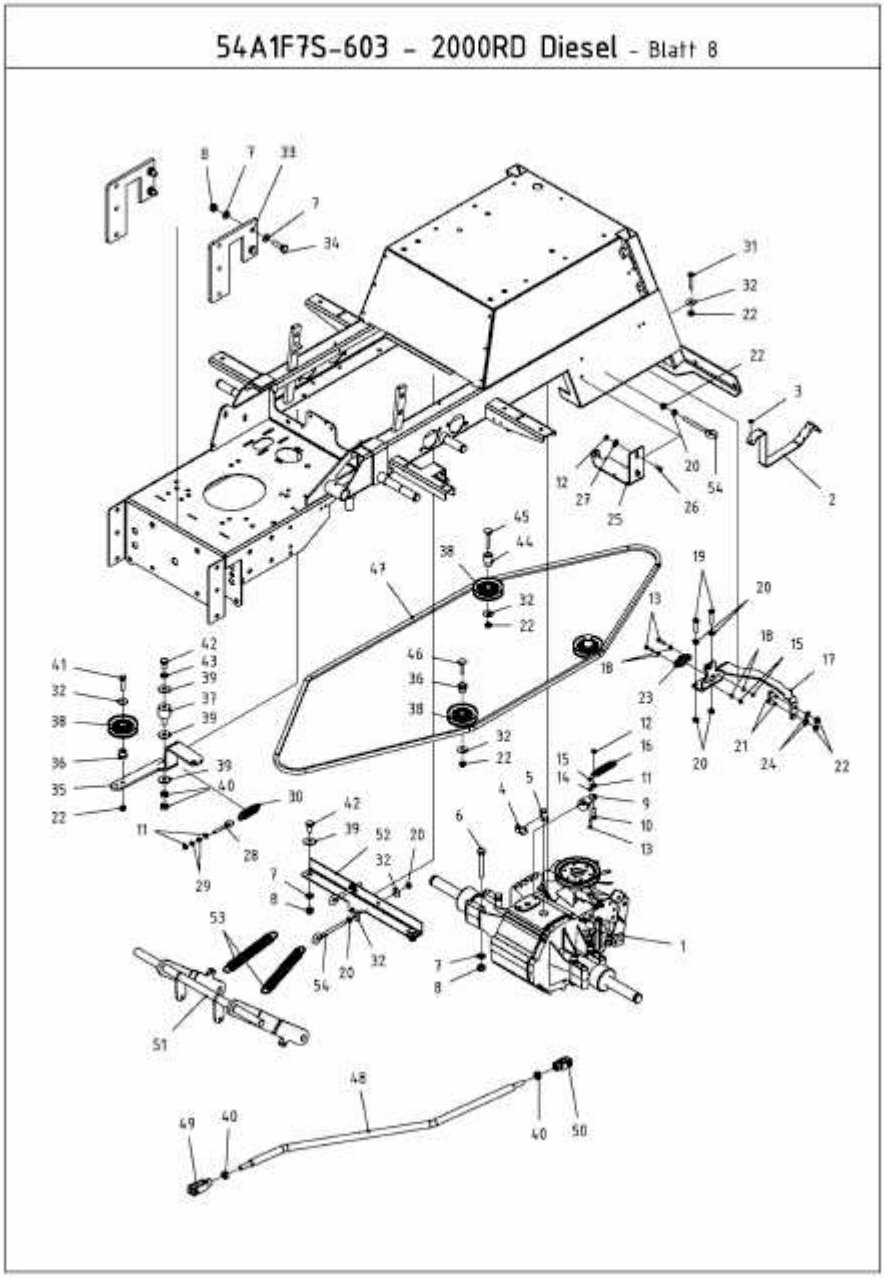54A1F7S-603 (2009) > FAHRANTRIEB, MÄHWERKSAUSHEBUNG