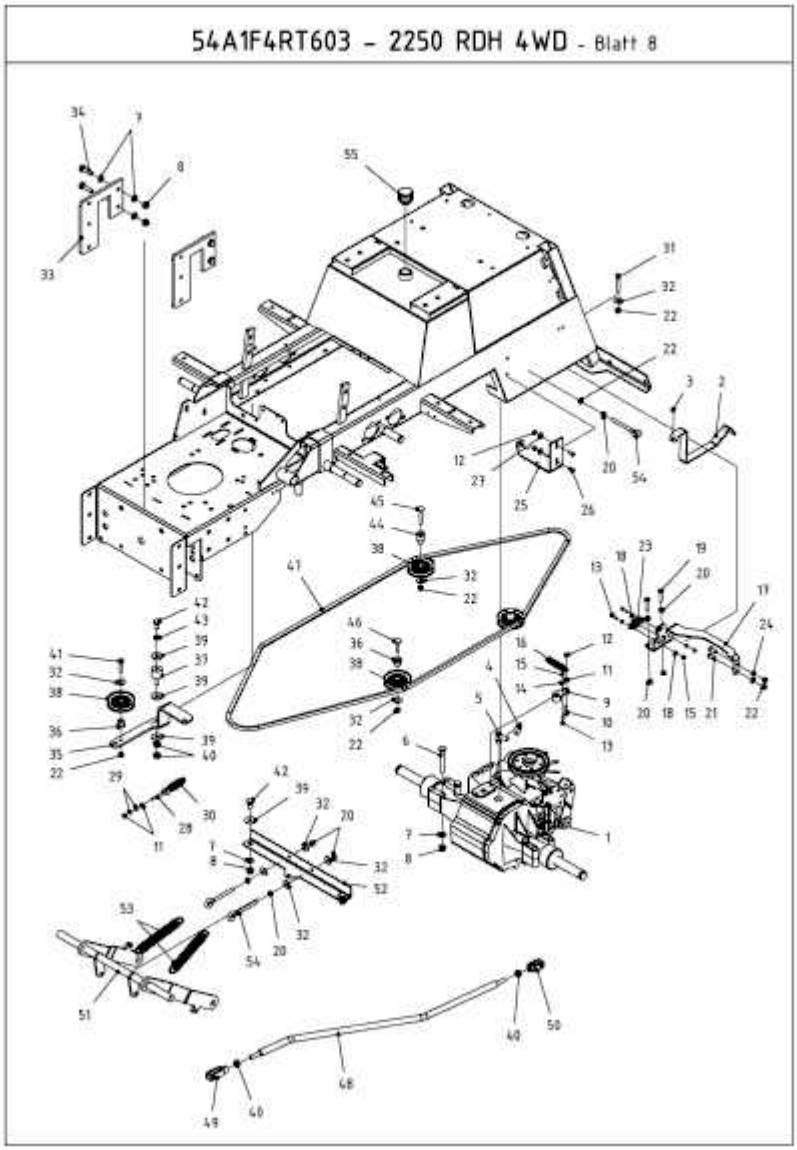MF 21-25 RD 4 WD > 54A1F4RT695 (2009) > FAHRANTRIEB