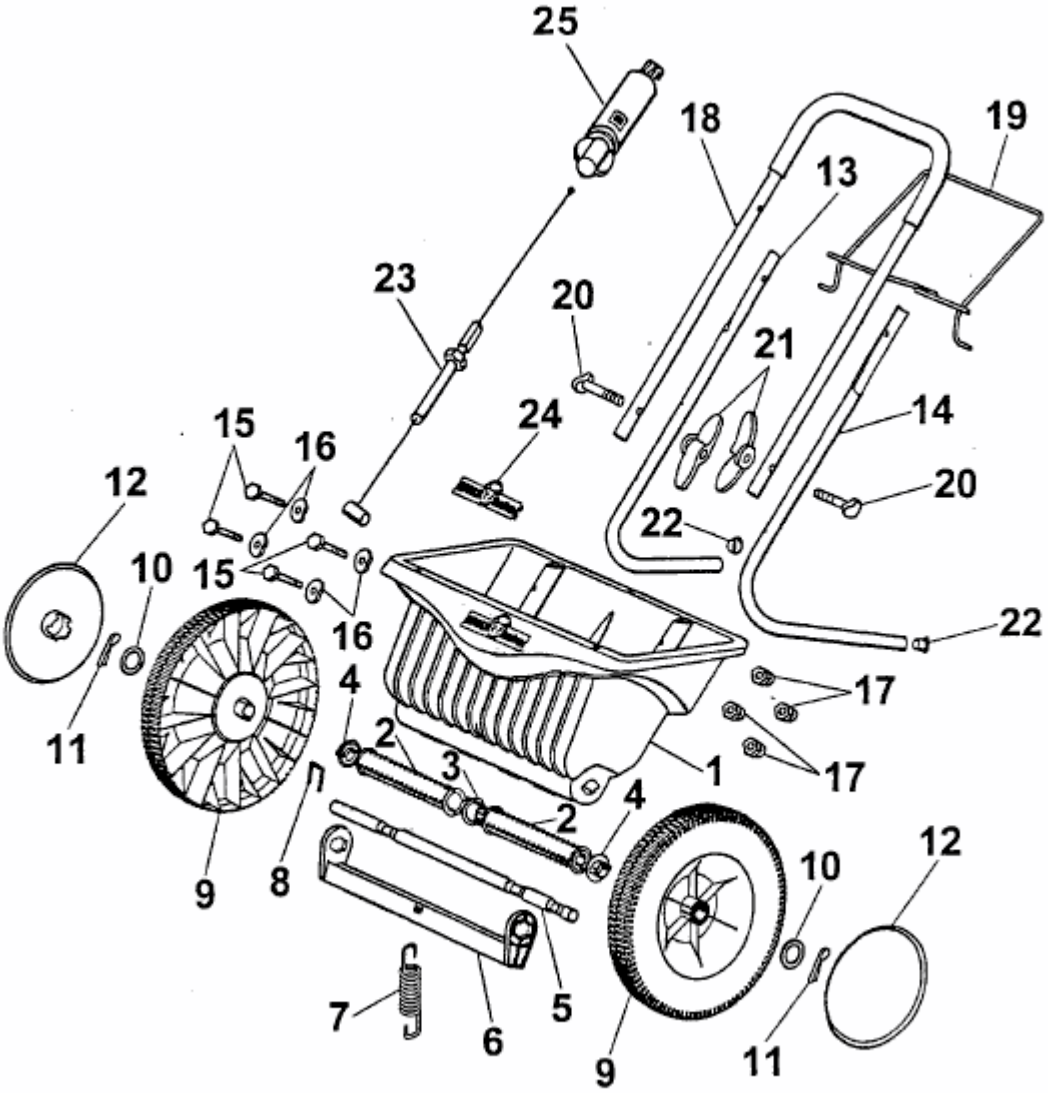WE 430 > 5450000 (2015) > GRUNDGERÄT