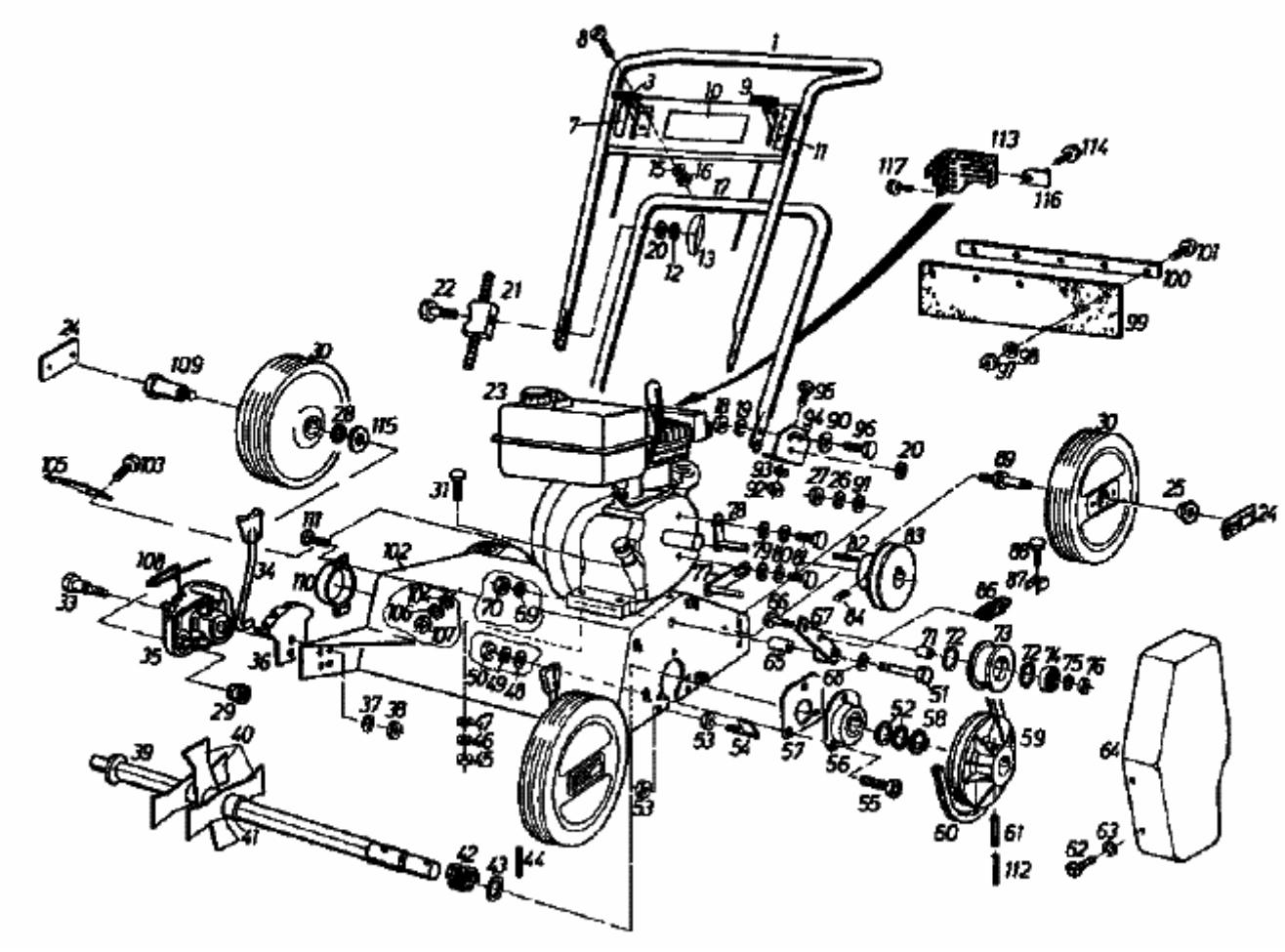VS 40 A > 00054.04 (1987) > GRUNDGERÄT