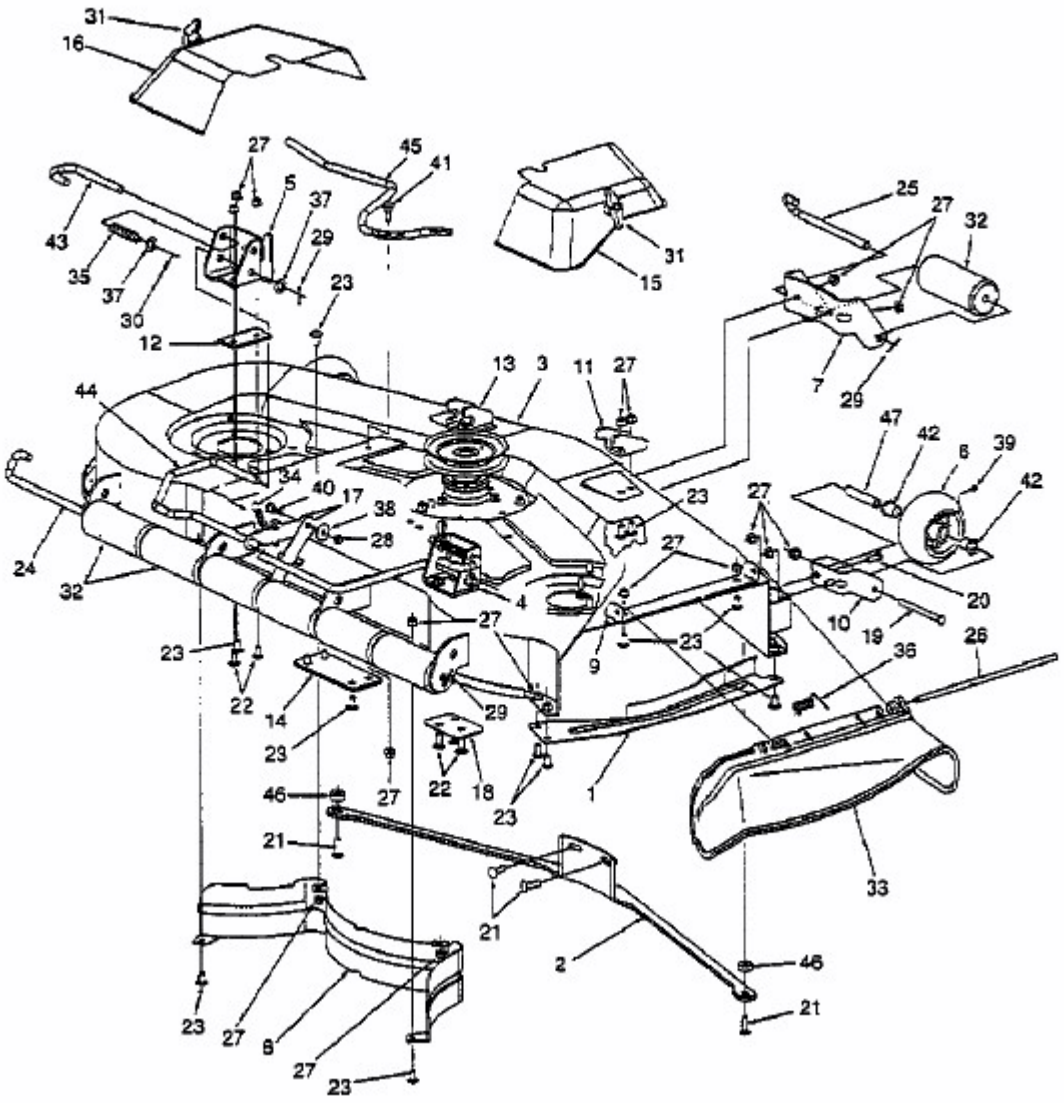Z 54 > 53CA1B6K603 (2000) > DEFLEKTOR, MÄHWERKSGEHÄUSE, RÄDER