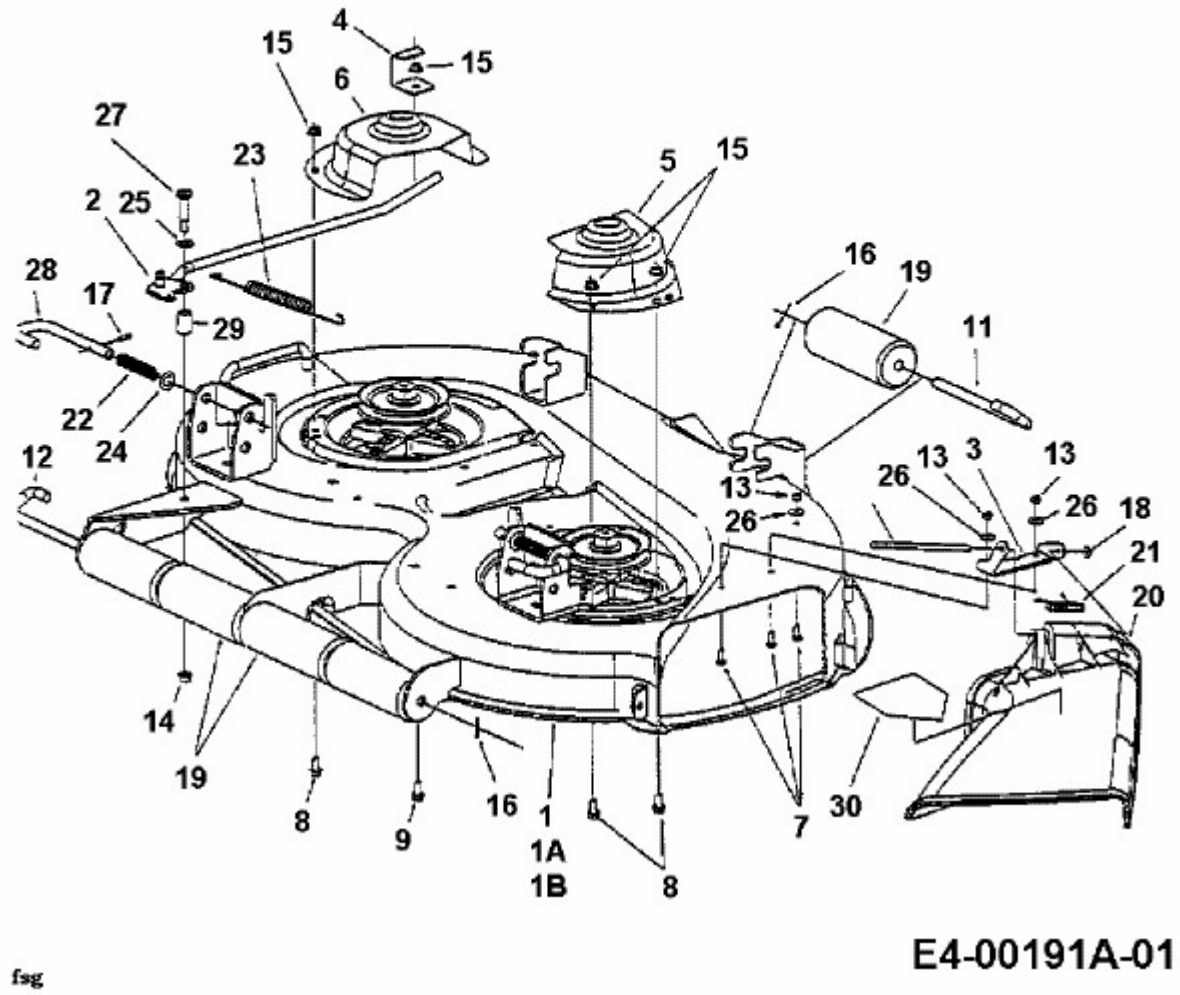Z 42 > 53BA1B2G603 (1998) > MÄHWERK G (42"/107CM)