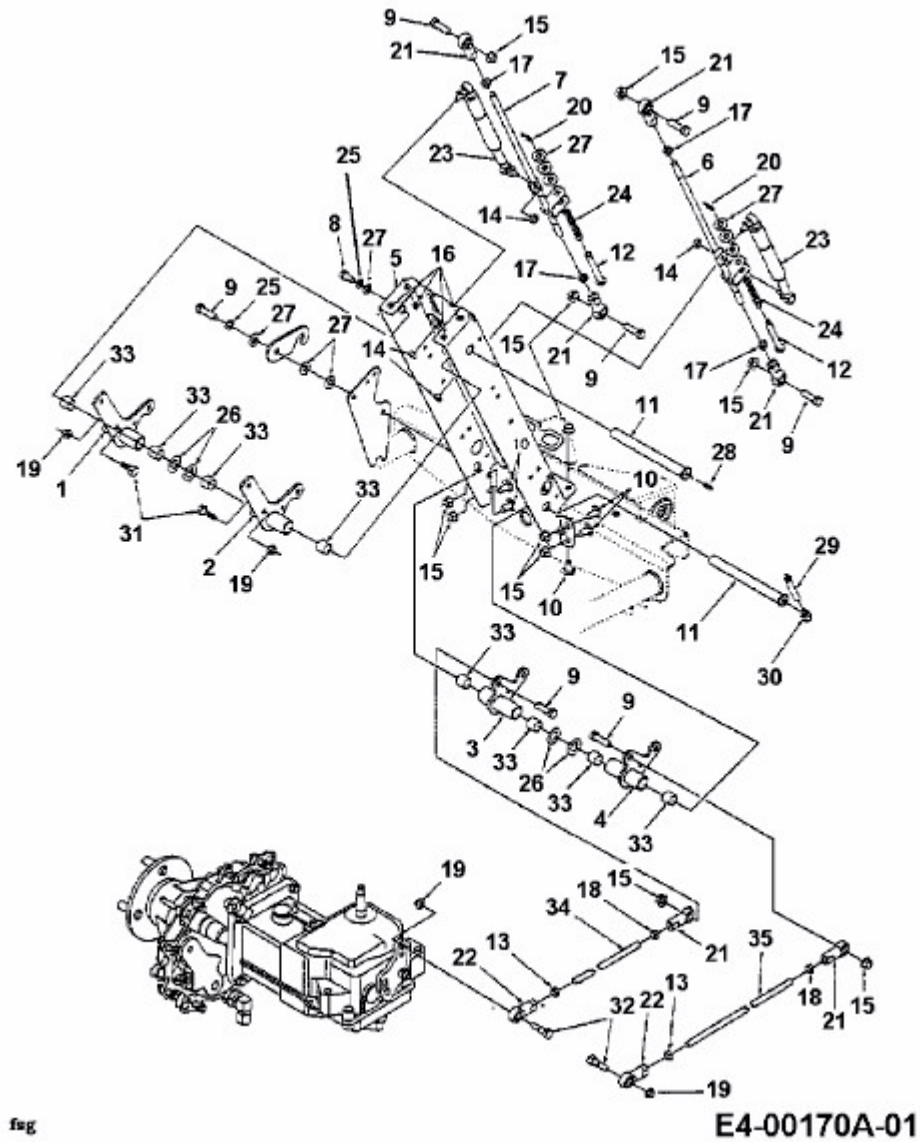Z 42 > 53BA1B2G603 (1998) > BETÄTIGUNGSELEMENTE, GESTÄNGE HYDROSTAT, STOSSDÄMPFER