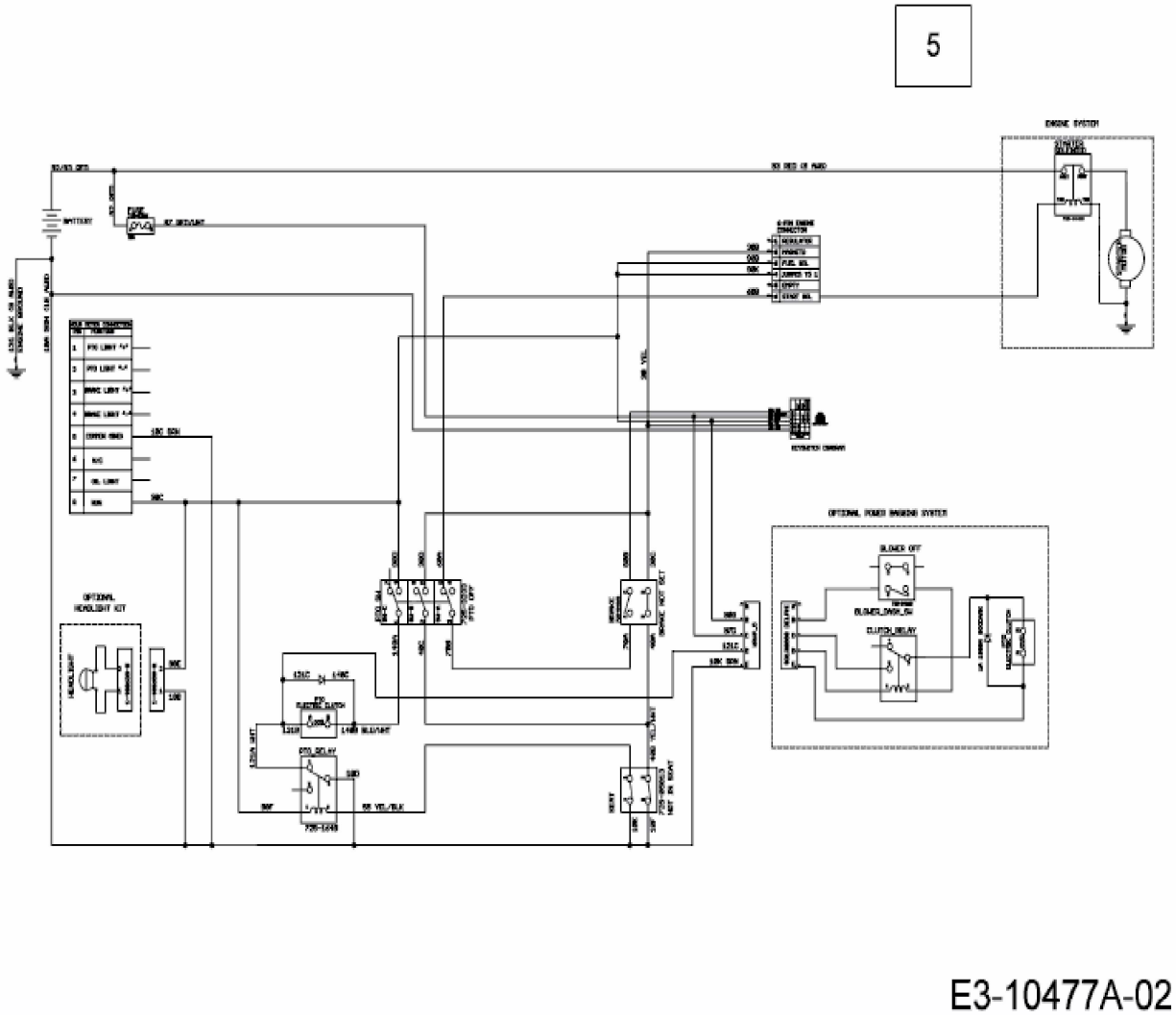
5
E3-10477A-02