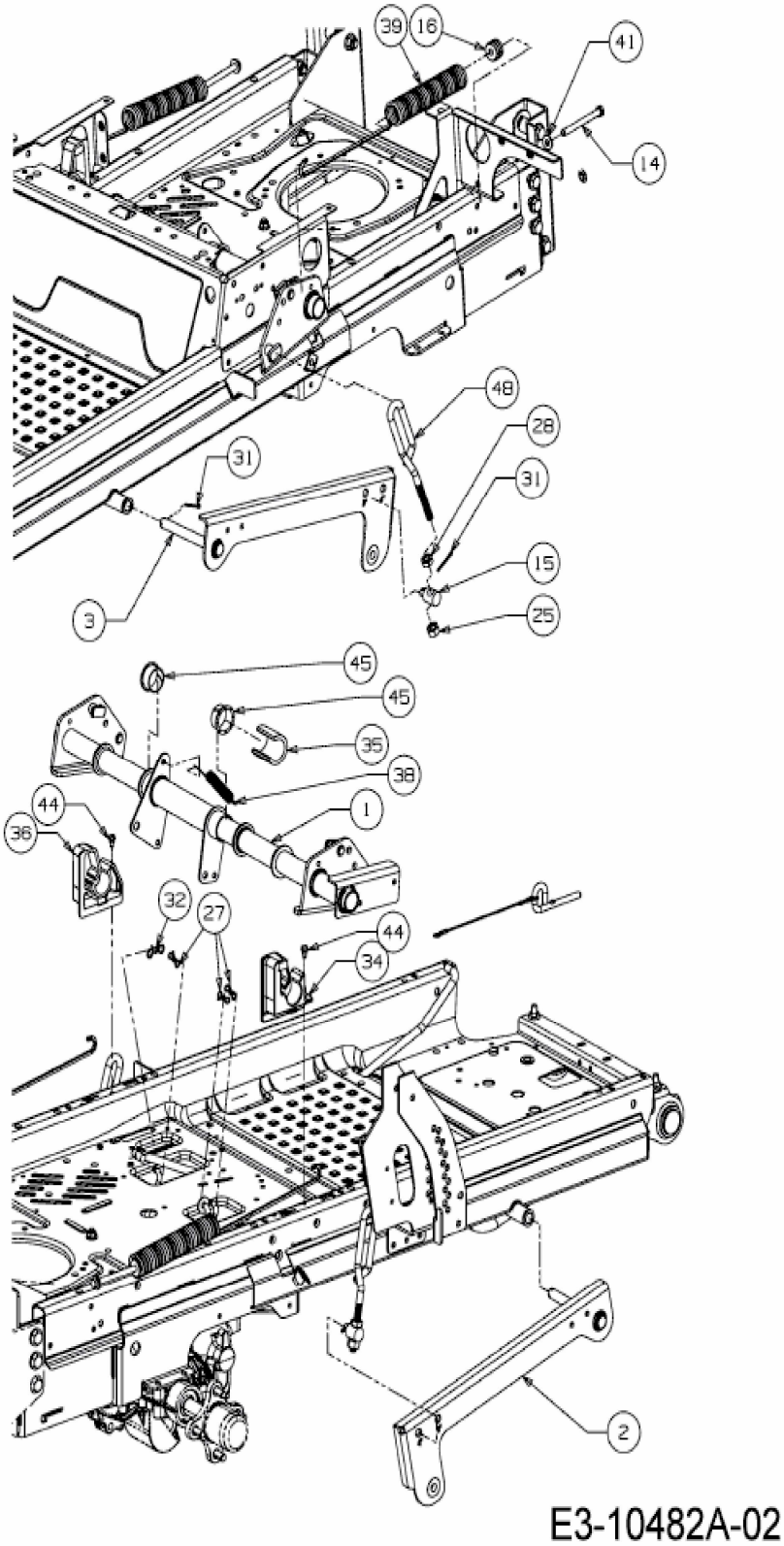
39
16
41
14
48
28
31
31
15
3
25
45
45
35
38
44
36
1
32
27
44
34
2
E3-10482A-02