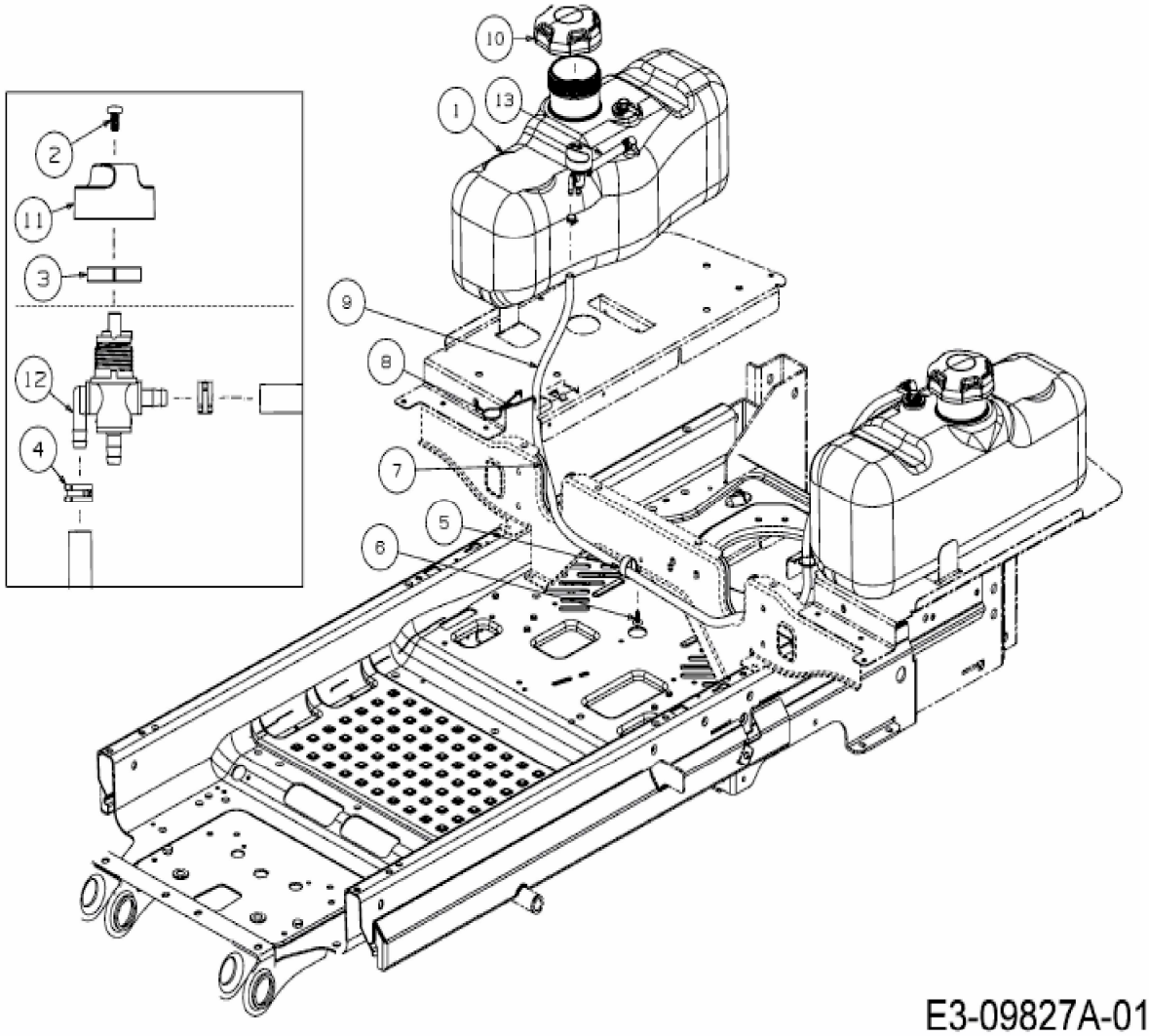
10
13
1
2
11
3
9
8
12
4
7
5
6
E3-09827A-01