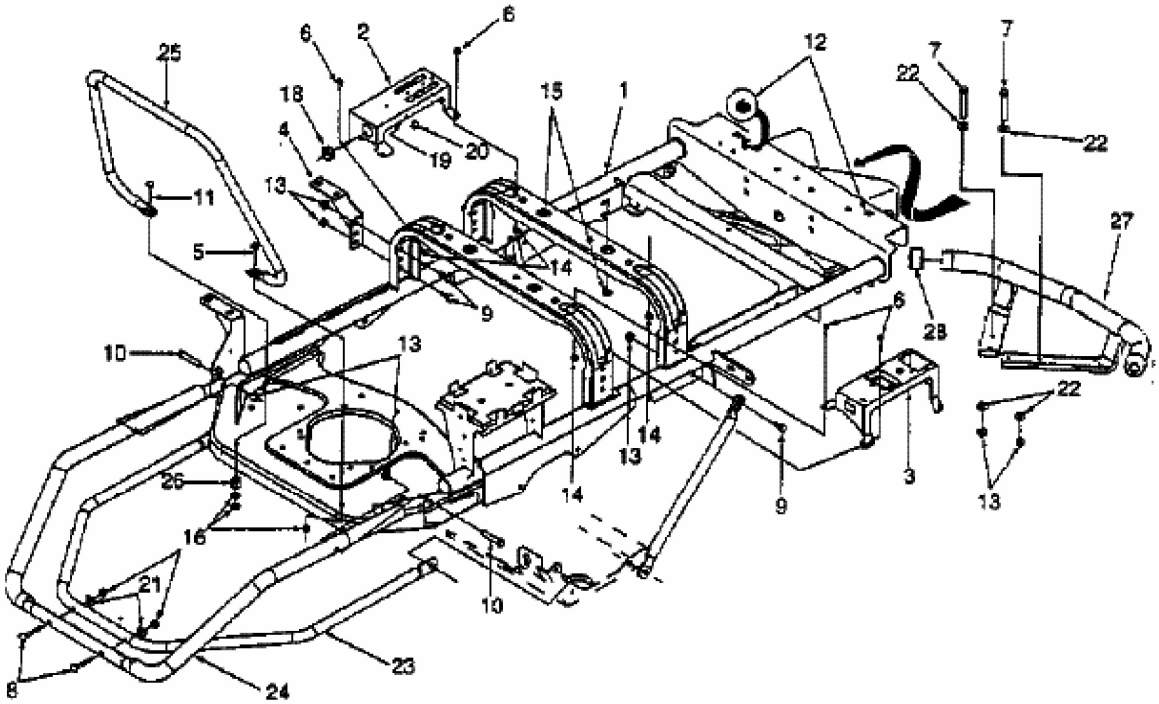
25
6
2
6
18
4
19
20
15
1
12
7
22
7
22
11
13
5
14
9
27
28
6
10
13
22
14
13
26
14
9
3
13
16
21
10
23
8
24