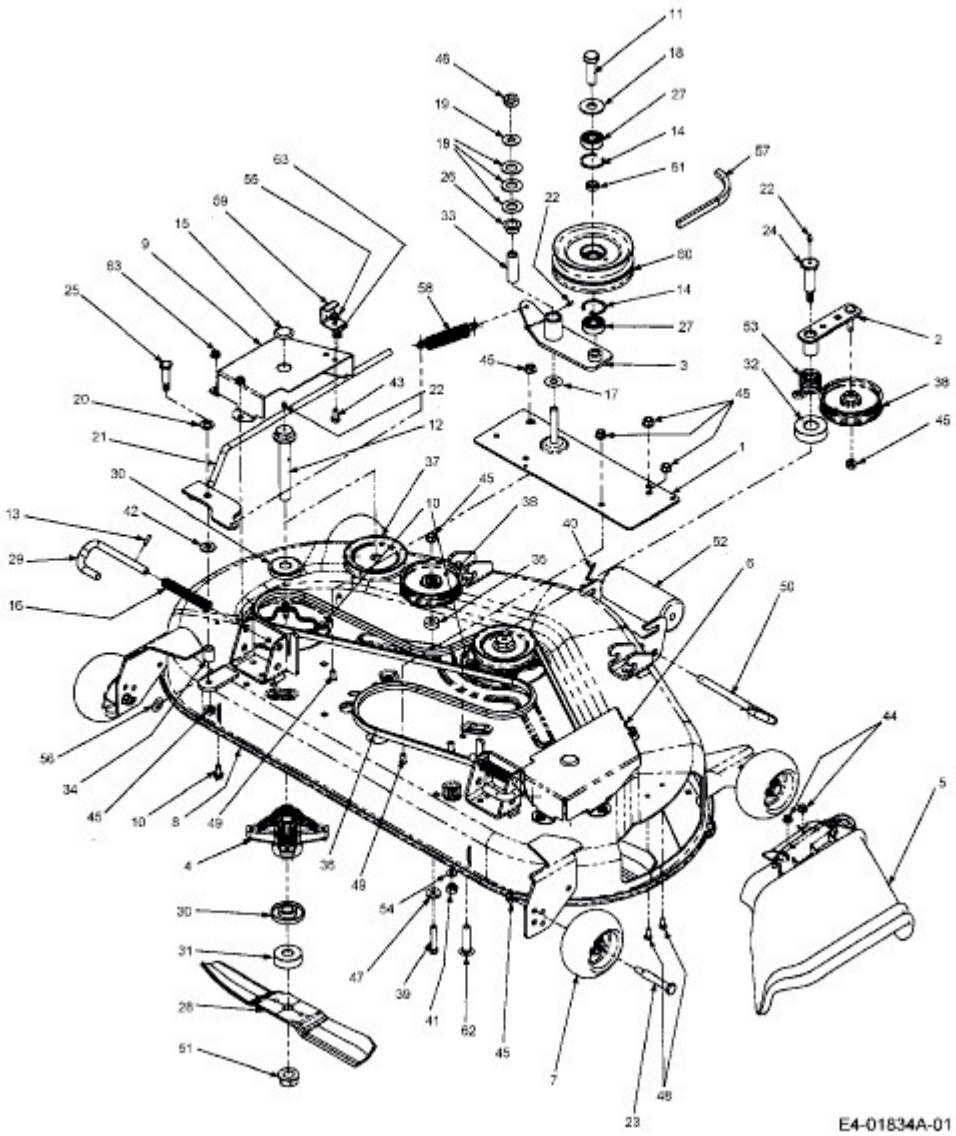Z-FORCE 44 > 53AA5D2L100 (2004) > MÄHWERK 44"/112CM