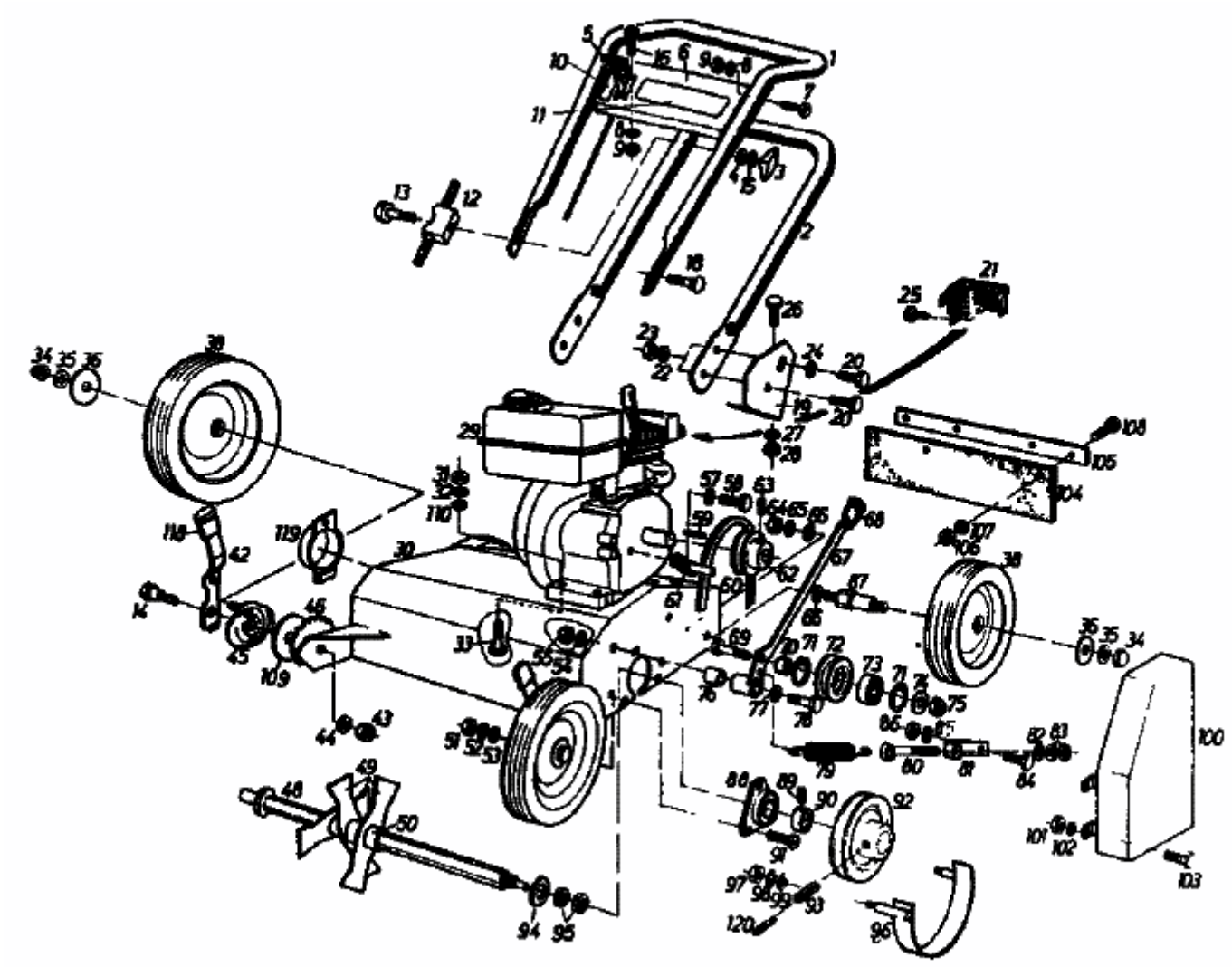VS 50 A > 00053.01 (1986) > GRUNDGERÄT