WS 50 Z > 5222000 (1990) > GRUNDGERÄT

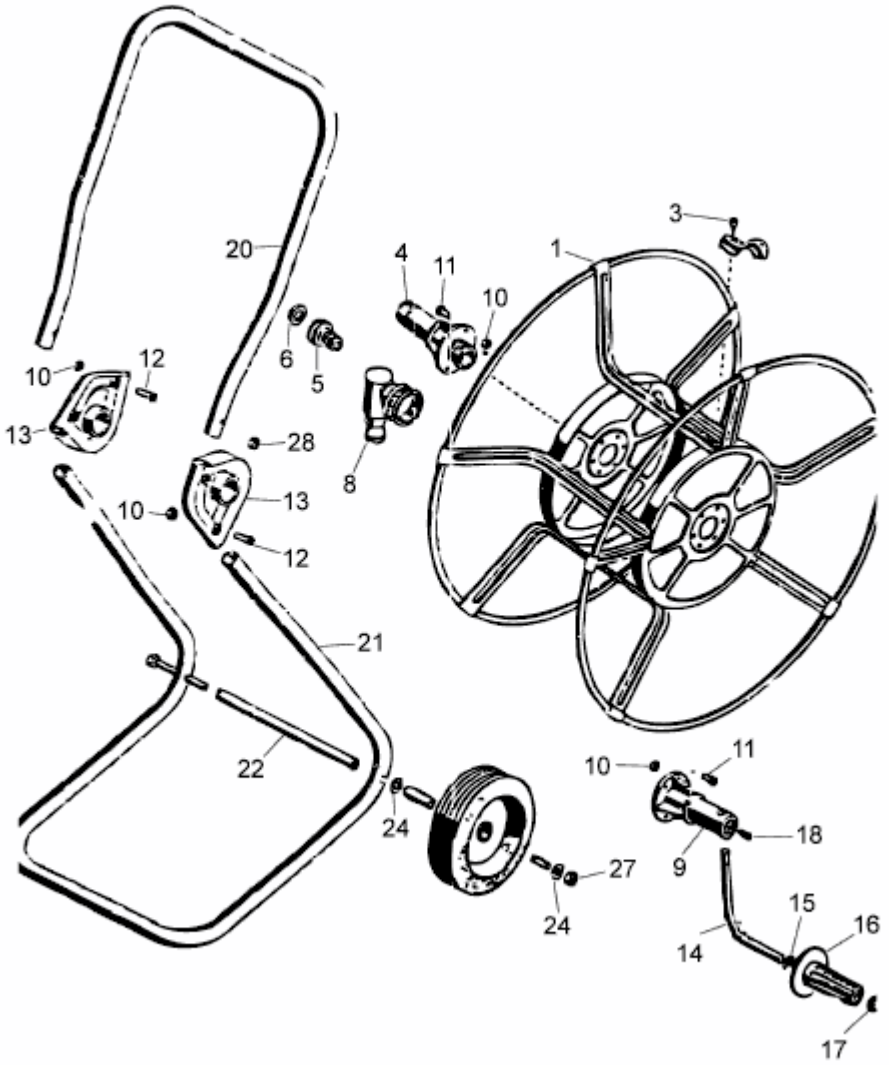

5222000-1