POWER EDITION 40 EA-1 > 4985000 SERIE B (2009) > MÄHWERKSGEHÄUSE

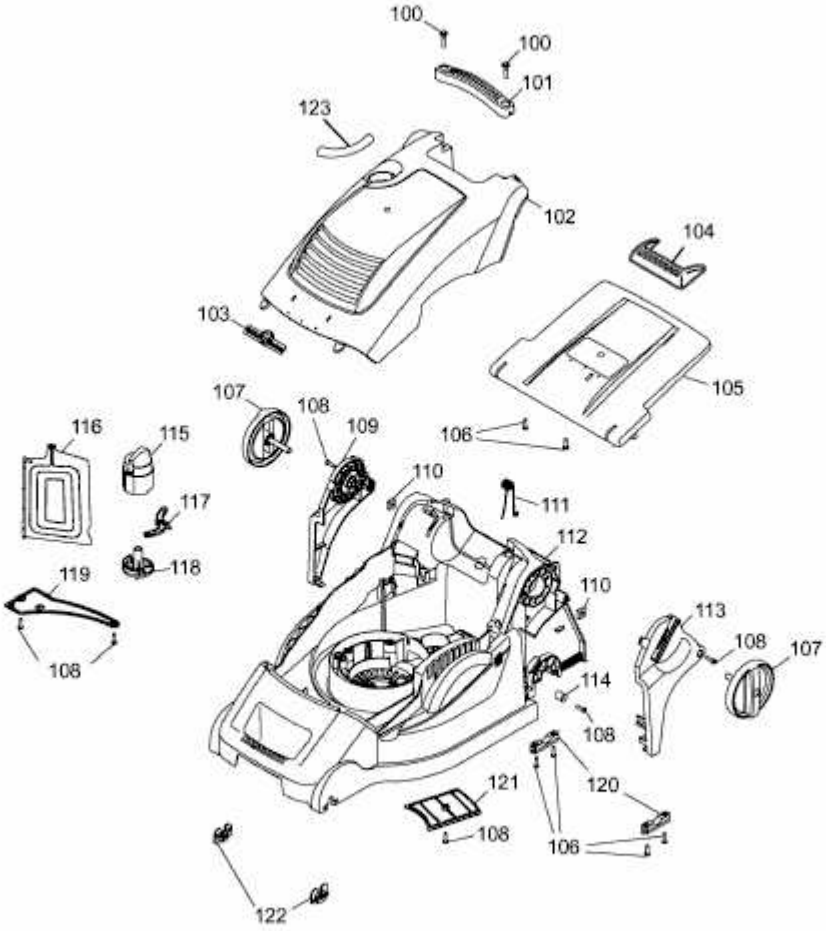

4985000B-1