POWER EDITION 40 E-1 > 4980000 SERIE B (2009) > MÄHWERKSGEHÄUSE

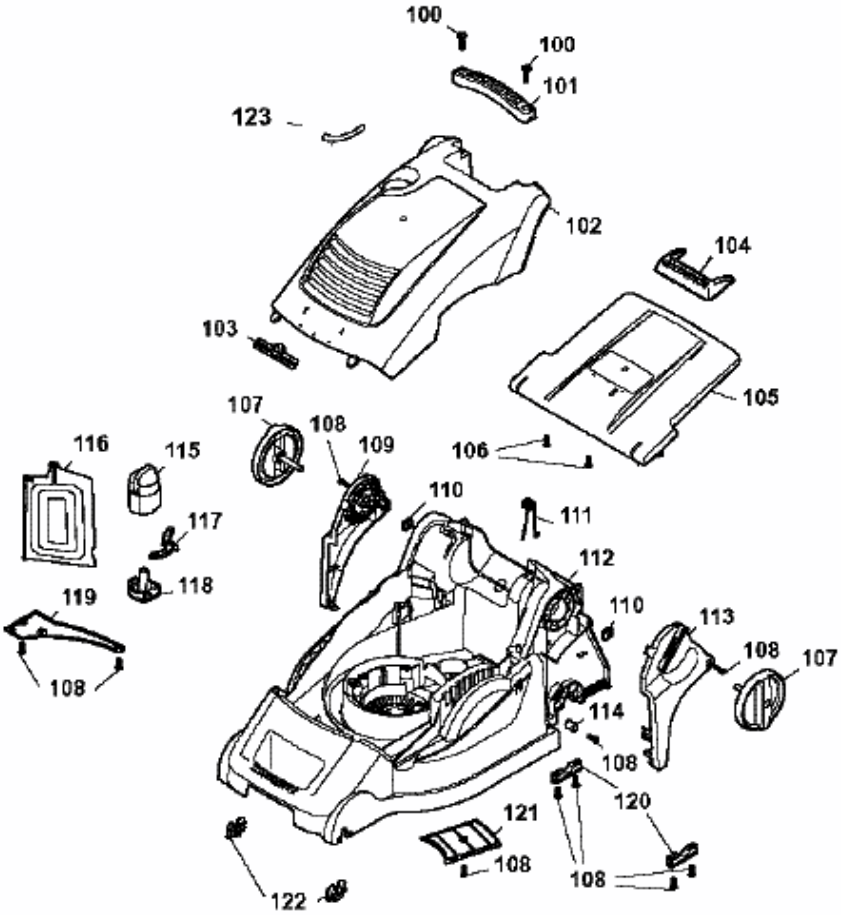

4980000B-2