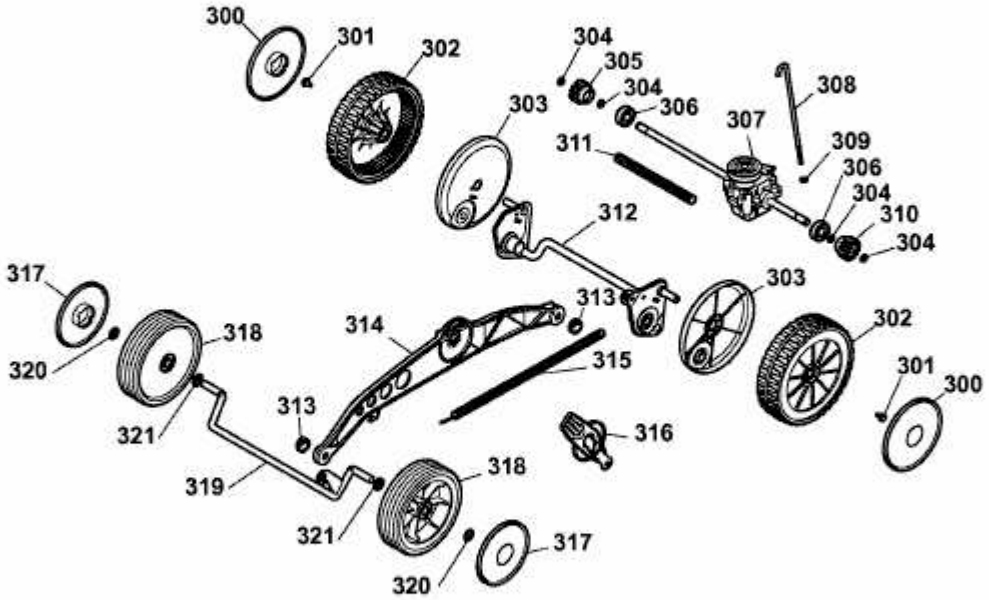
300
301
302
304
305
304
306
303
308
307
311
309
306
304
310
304
312
317
313
303
318
314
302
320
315
301
300
313
321
316
319
318
321
317
320