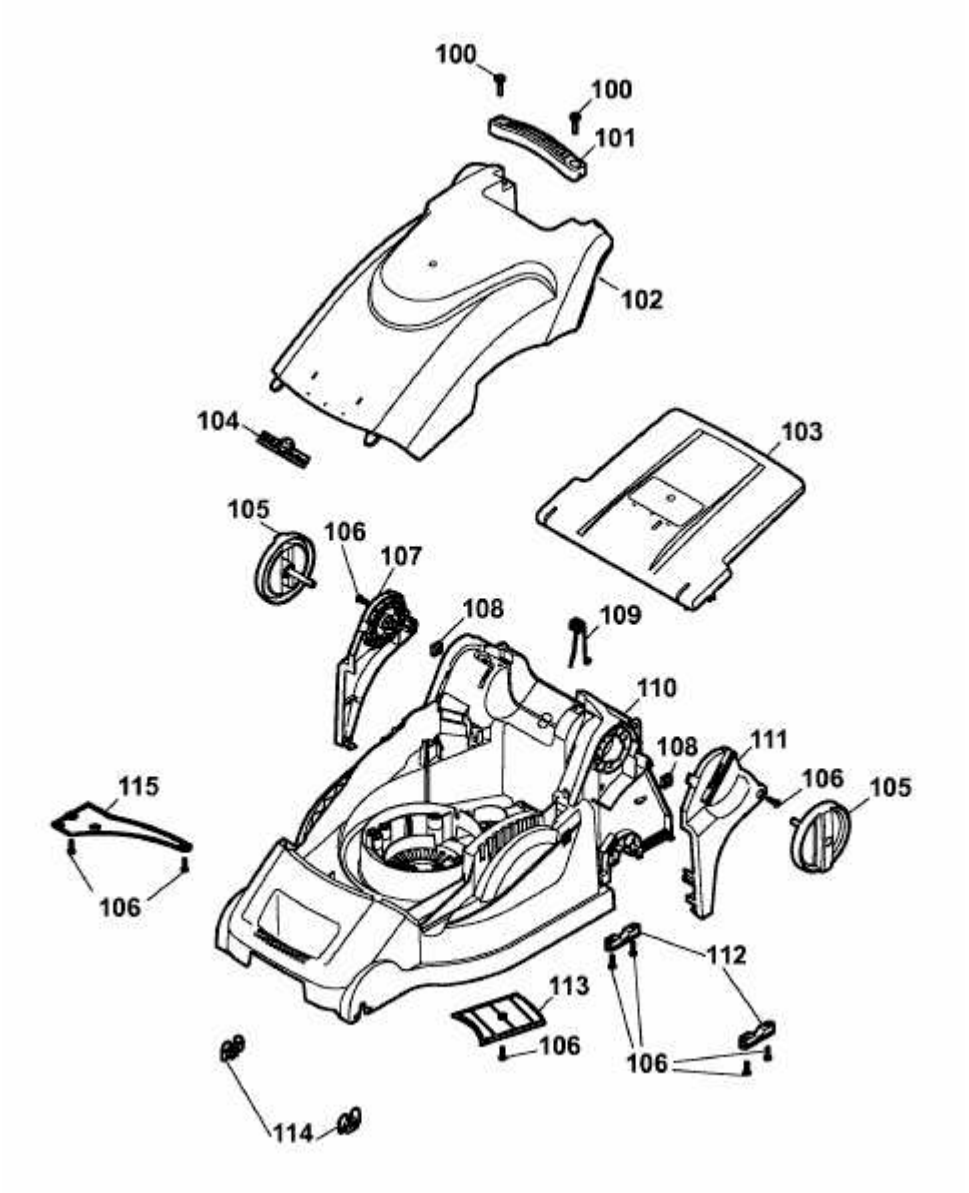2.40 XM > 4968087 SERIE A (2008) > MÄHWERKSGEHÄUSE