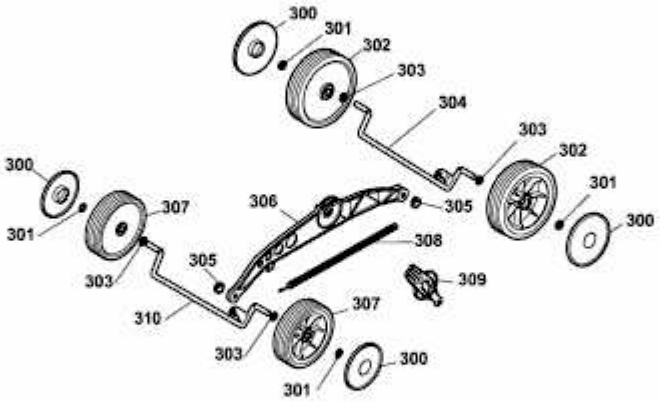
300
301
302
303
304
303
302
301
300
300
301
307
306
305
308
305
303
309
310
307
303
300
301