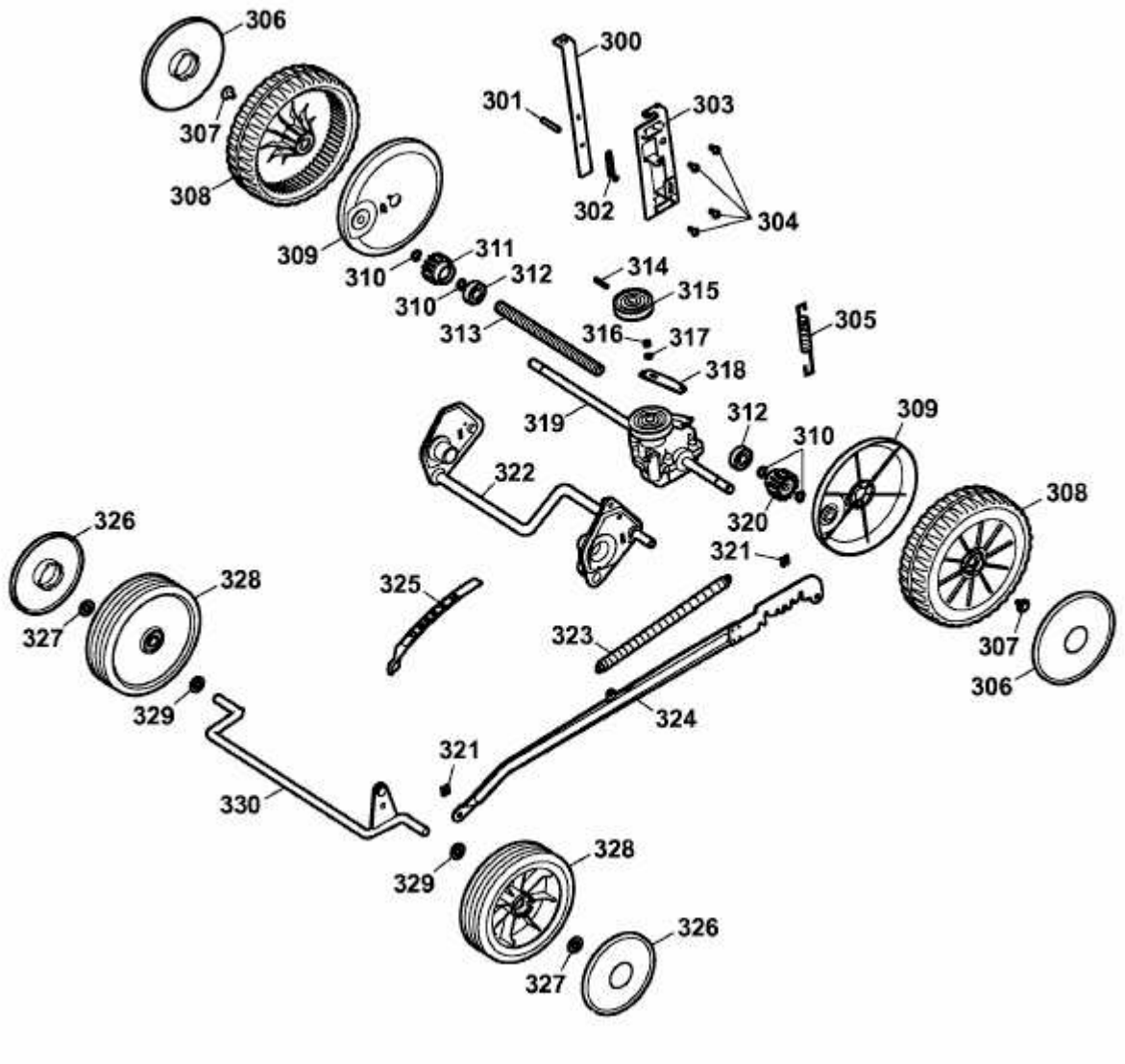2.40 EA > 4965000 SERIE B (2006) > RÄDER, SCHNITTHÖHENVERSTELLUNG