ESPRIT 40 E > 4961003 SERIE A, B, C (2002) > MÄHWERKSGEHÄUSE

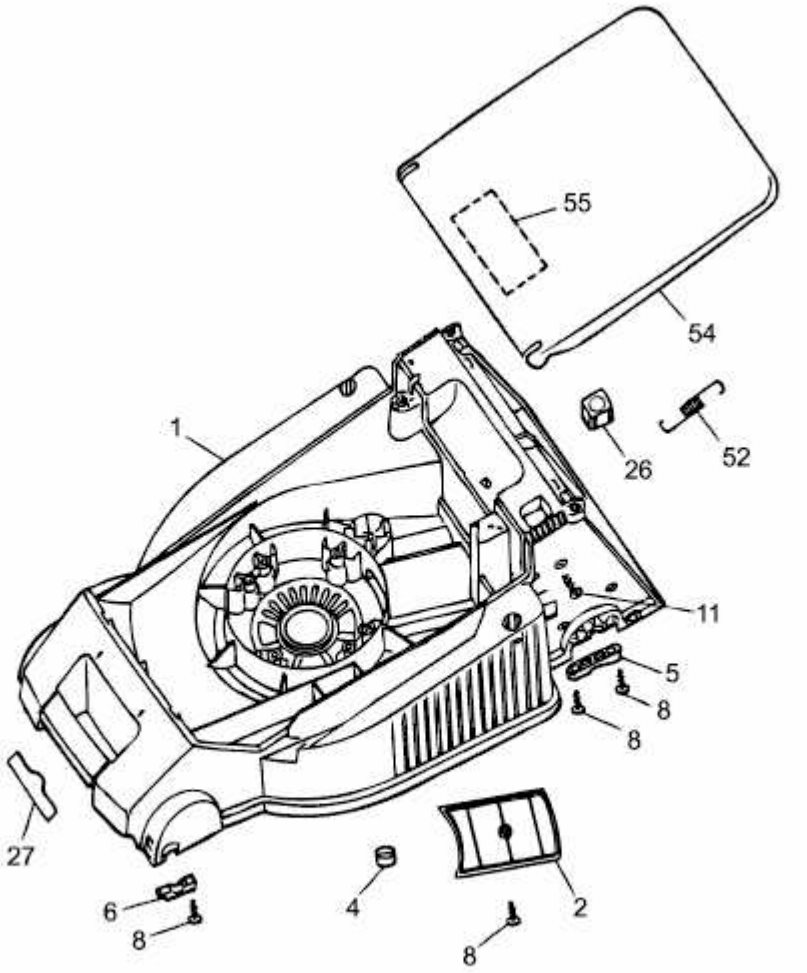


4961000ABC-1