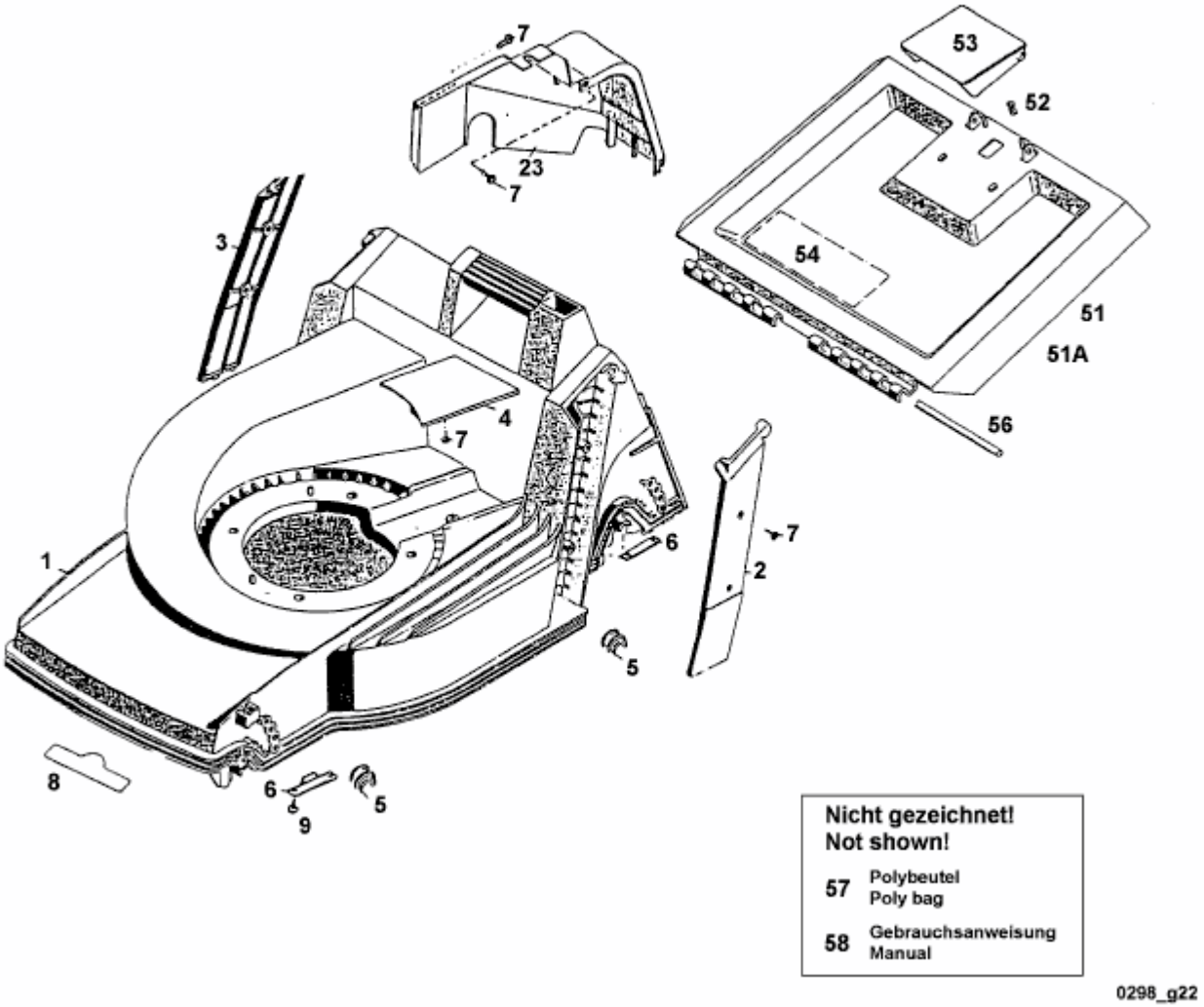
7
23
7
53
52
54
51
51A
56
3
4
7
1
6
7
2
5
8
6
9
5
Nicht gezeichnet!
Not shown!
57 Polybeutel
Poly bag
58 Gebrauchsanweisung
Manual
0298_g22