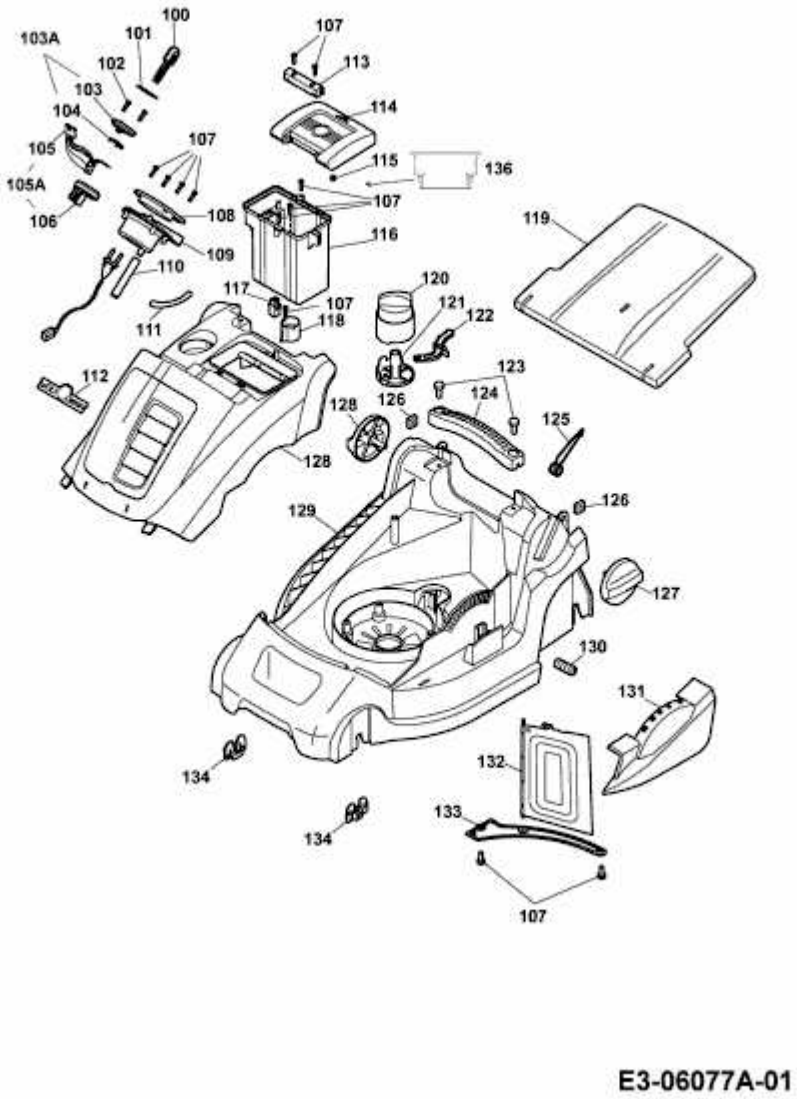HYBRID POWER 37 > 4939003 SERIE D (2010) > MÄHWERKSGEHÄUSE