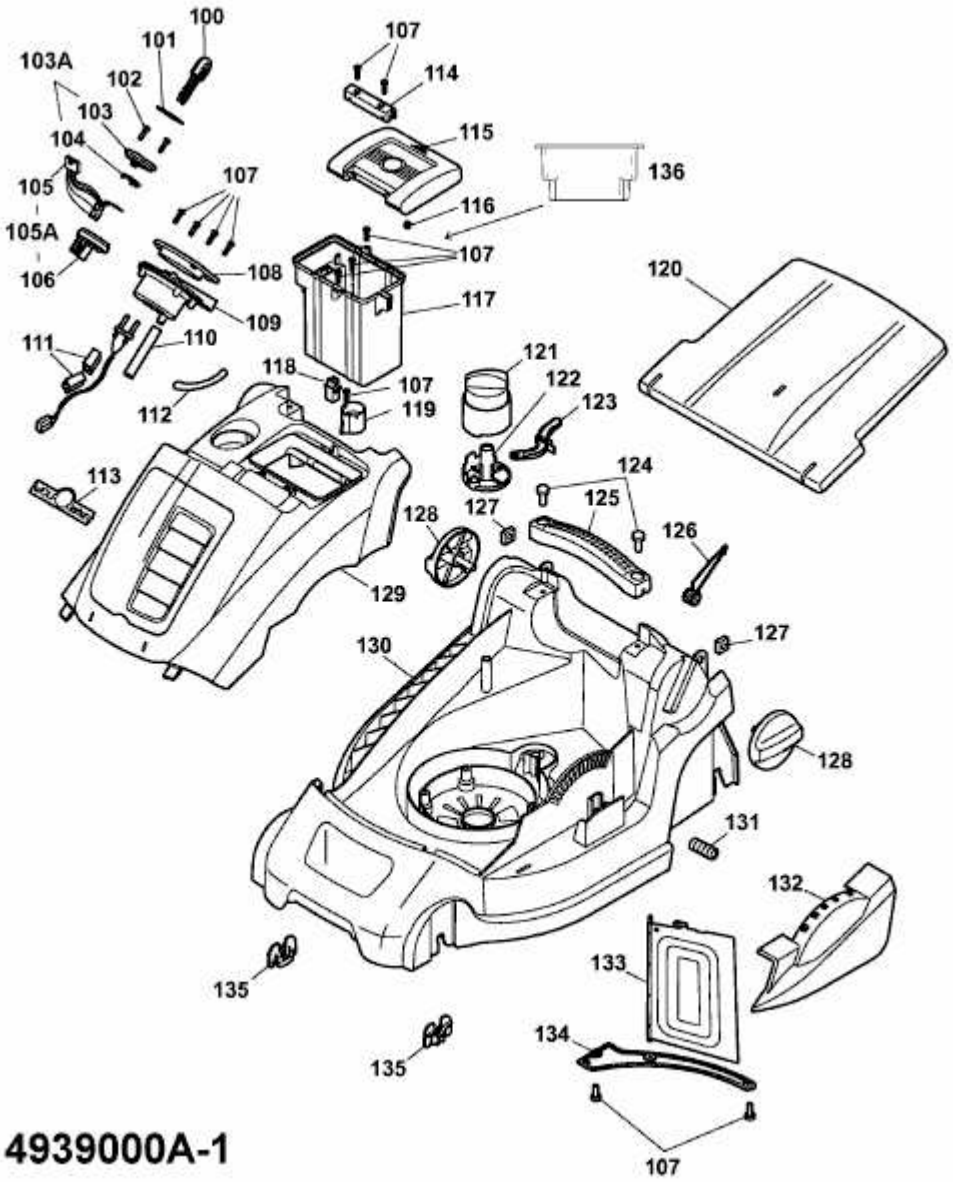COMPACT PLUS 37 HYBRID POWER > 4939000 SERIE A (2008) > MÄHWERKSGEHÄUSE