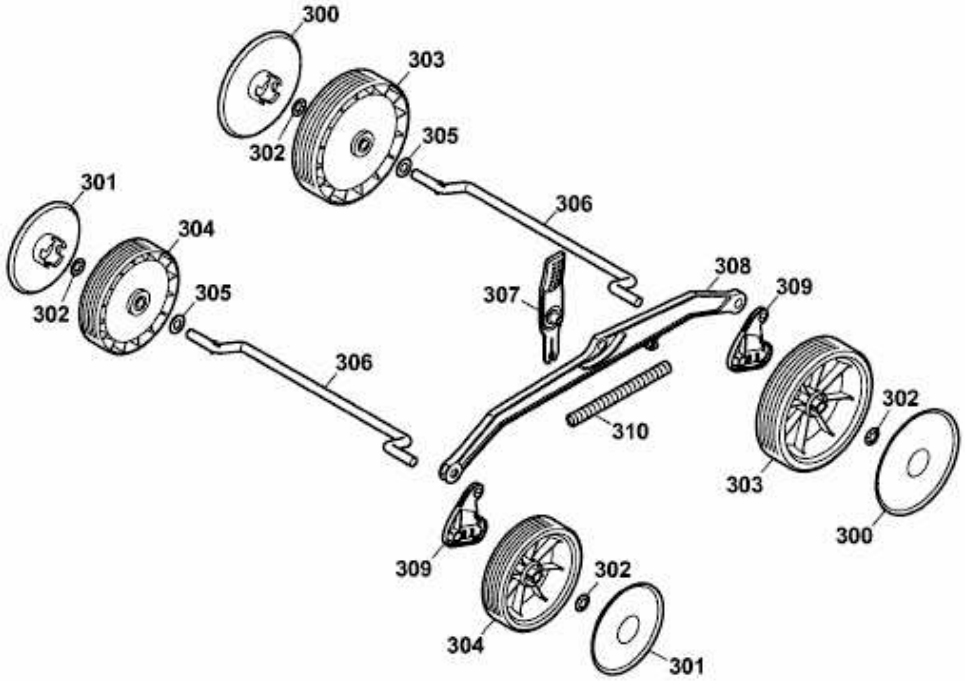2.34 E > 4909003 SERIE D (2010) > ACHSEN, RÄDER