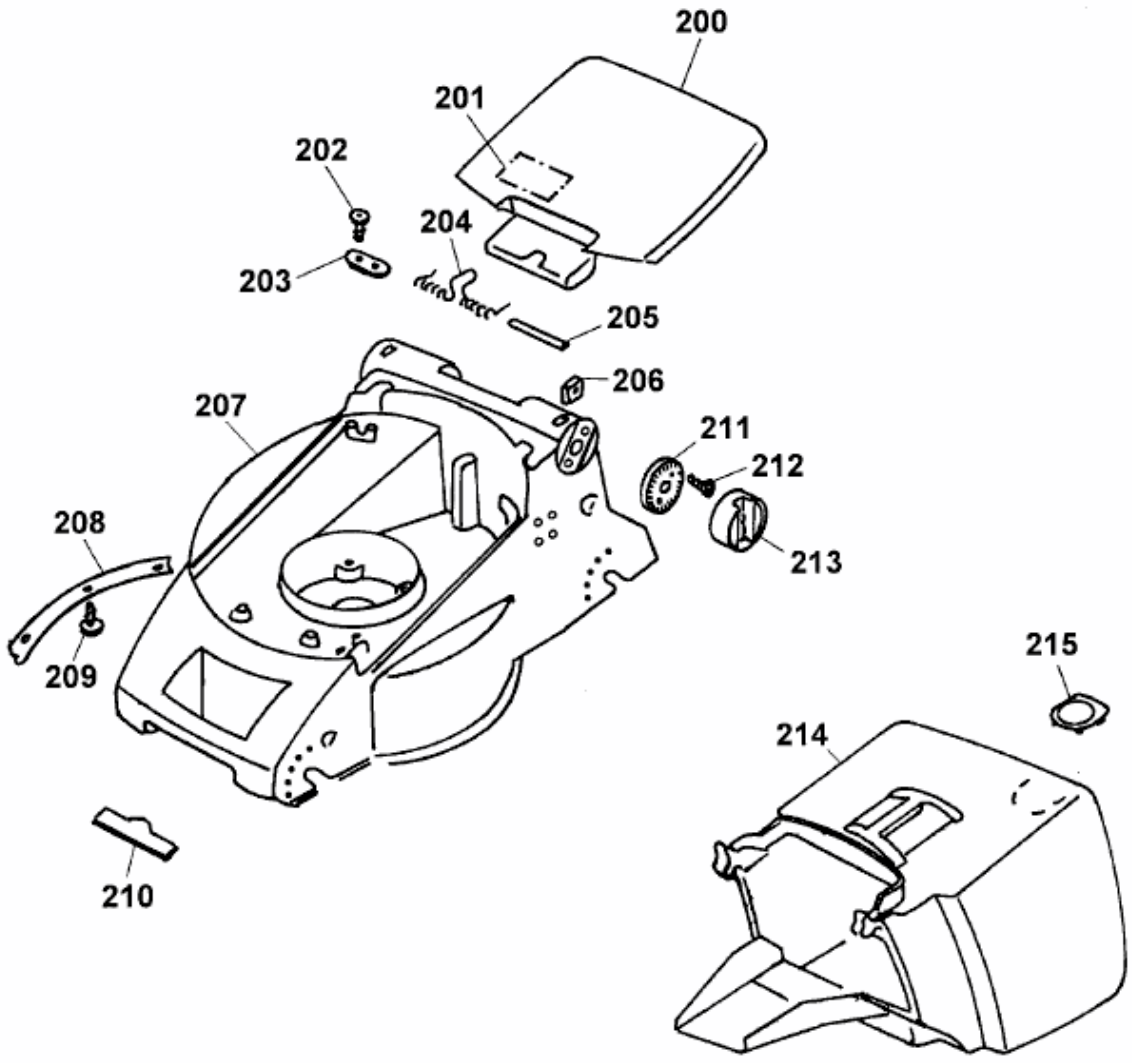2.36 EK > 4906684 SERIE A (2003) > MÄHWERKSGEHÄUSE