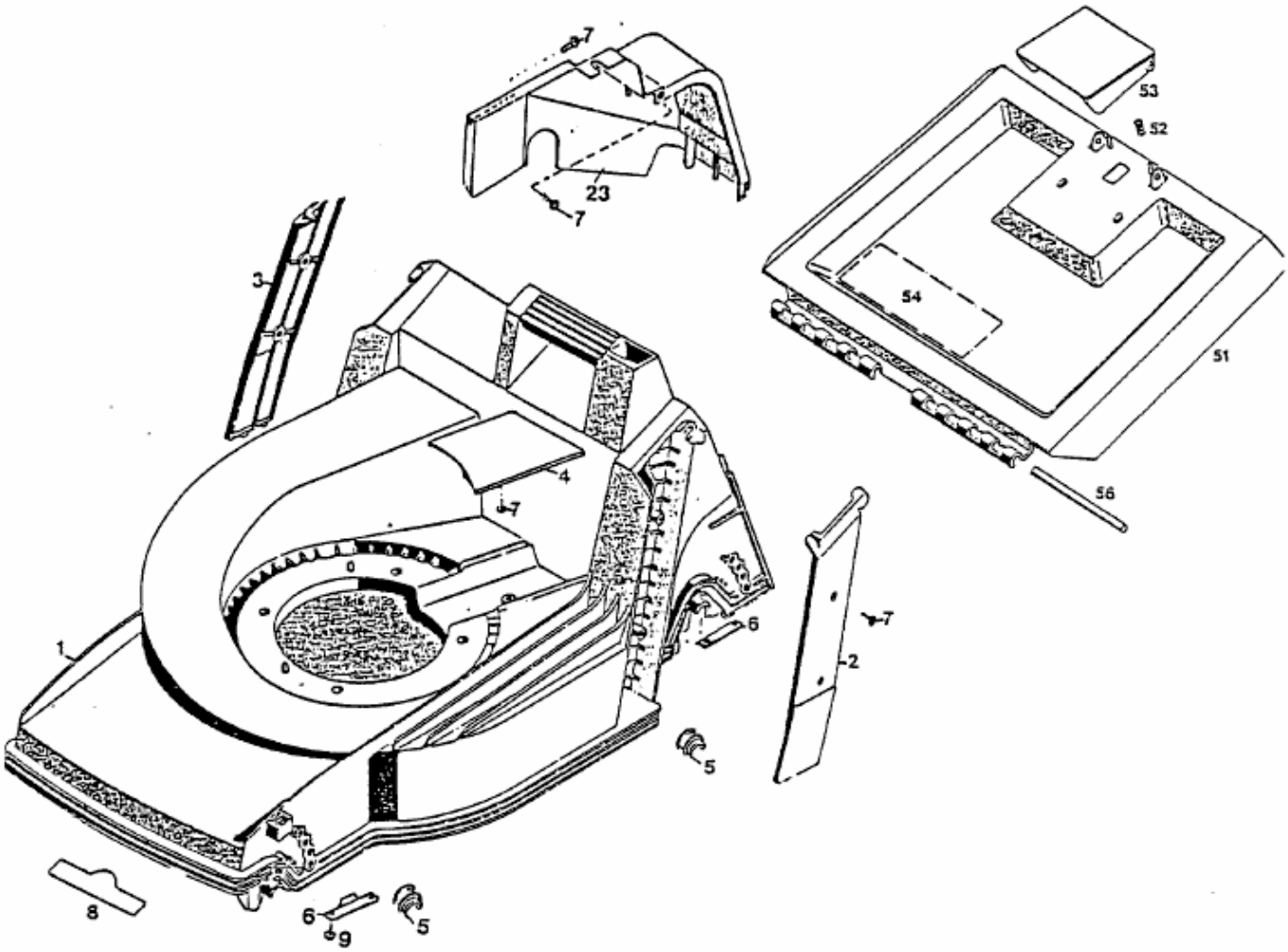2.42 TAK > 4765889 SERIE A (1999) > HECKKLAPPE, MÄHWERKSGEHÄUSE