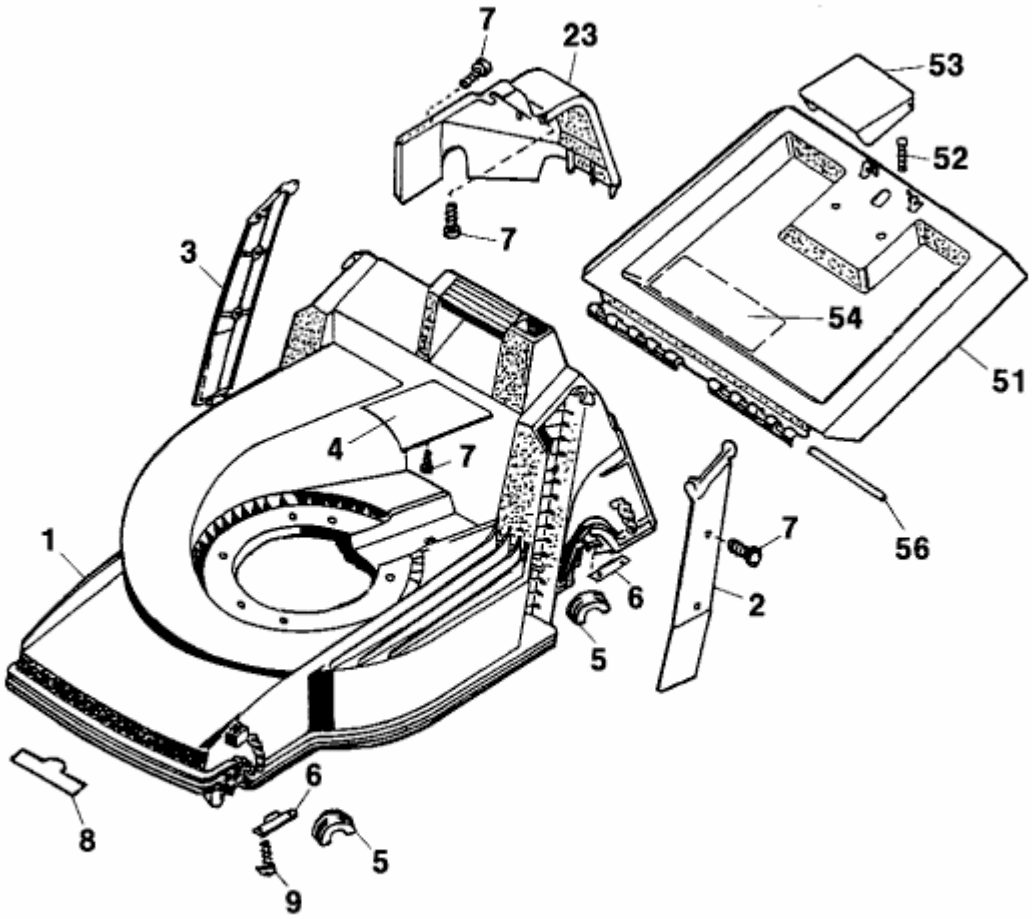2.42 TV > 4760980 SERIE A (2001) > HECKKLAPPE, MÄHWERKSGEHÄUSE