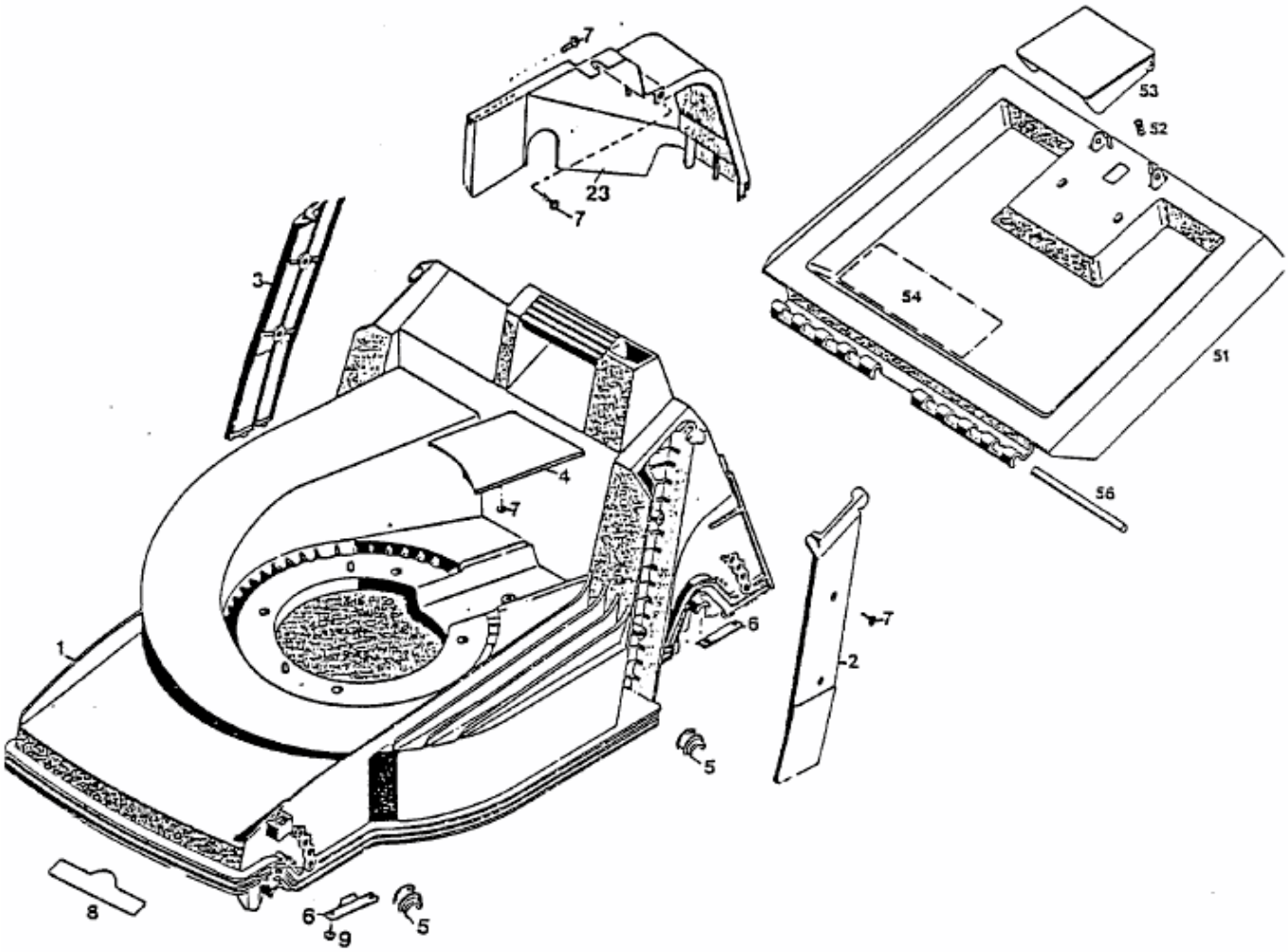6.42 BAK > 4728000 SERIE A (1999) > HECKKLAPPE, MÄHWERKSGEHÄUSE