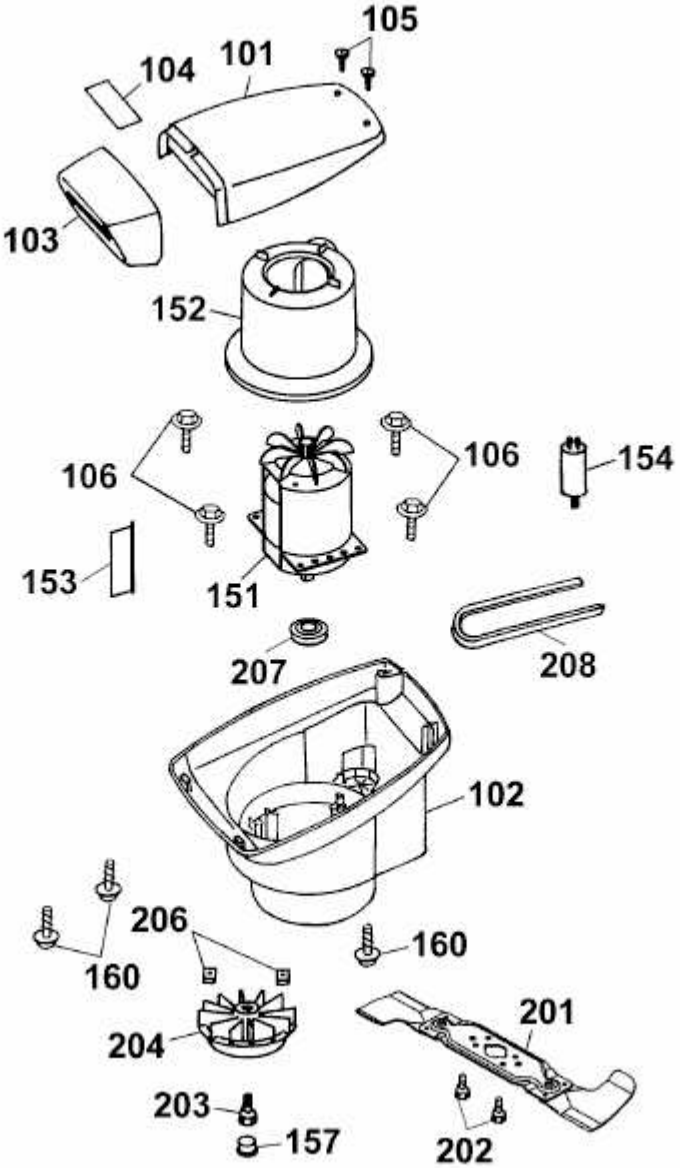
105
104
101
103
152
106
106
154
153
151
207
208
102
206
160
160
204
201
203
157
202