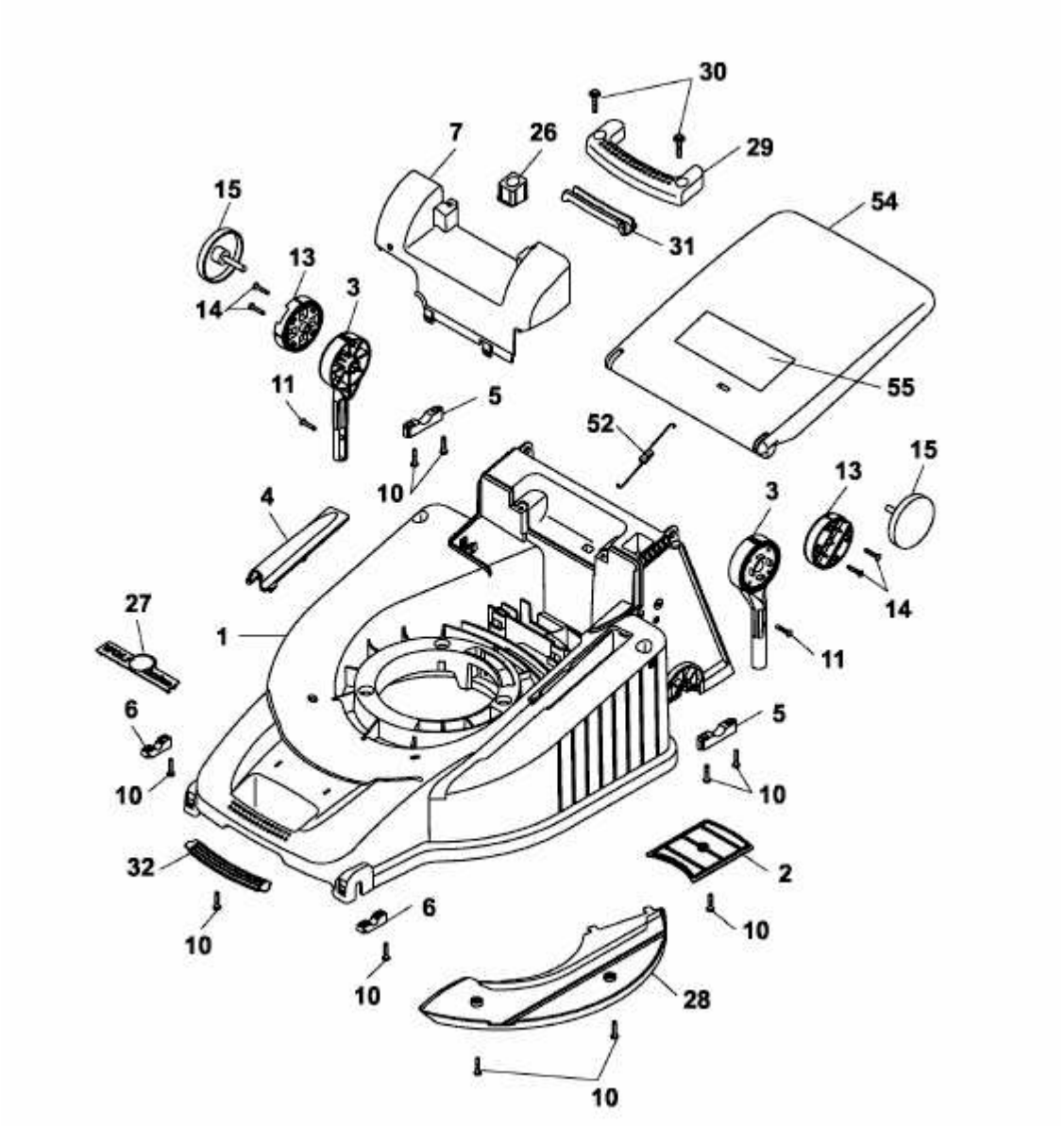PREMIO 46 EA > 4629000 SERIE B, C (2003) > MÄHWERKSGEHÄUSE