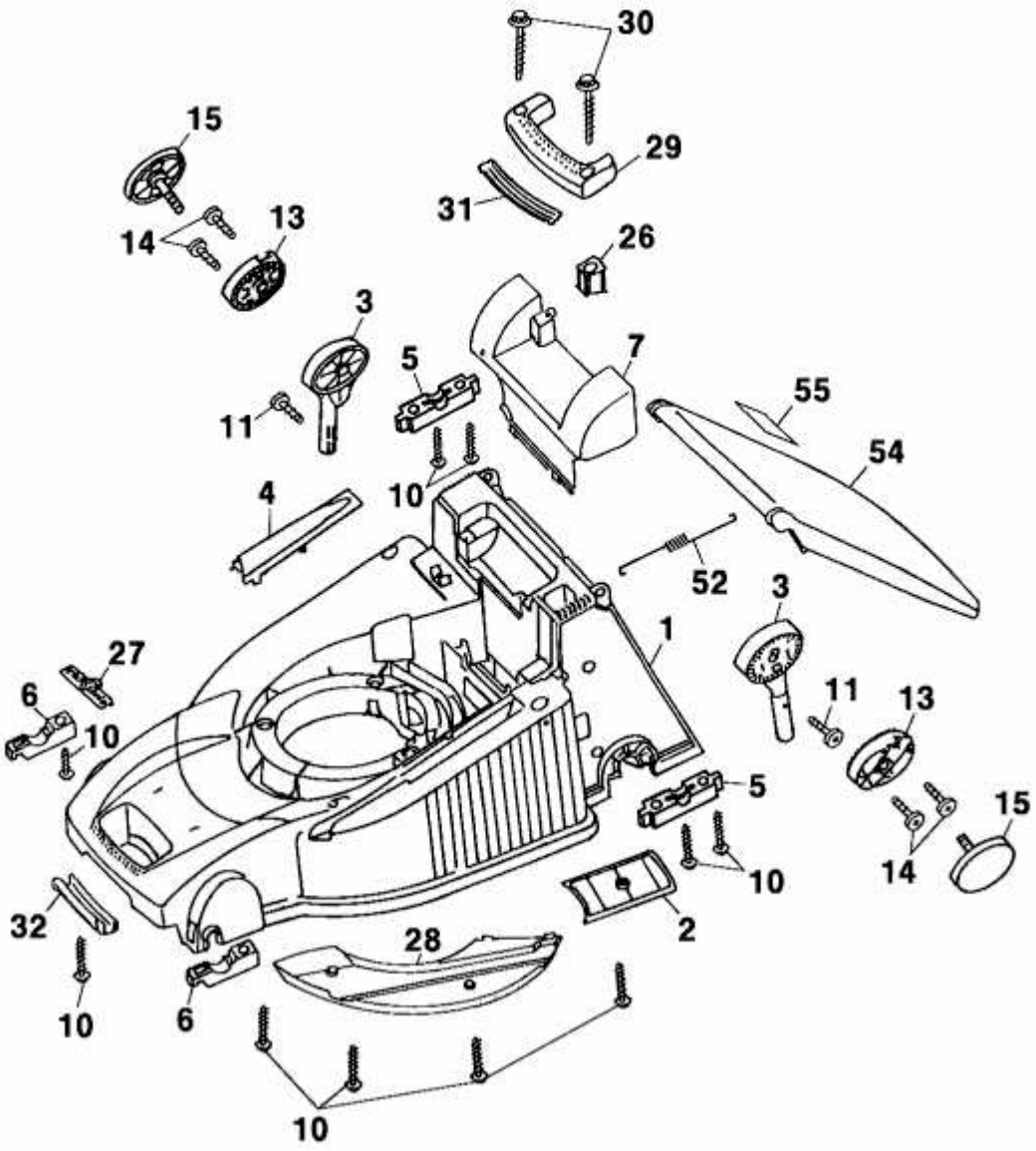PREMIO 46 EA > 4629000 SERIE A (2001) > MÄHWERKSGEHÄUSE