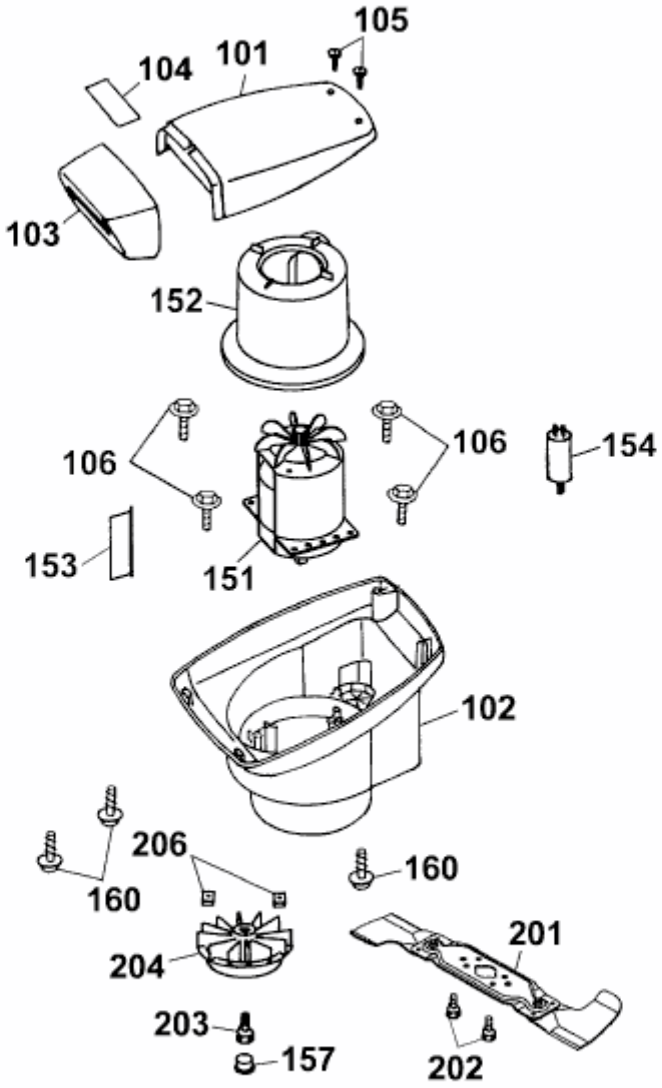PREMIO 46 E > 4628000 SERIE D, E (2004) > ABDECKHAUBE MOTOR, MESSER, MOTOR