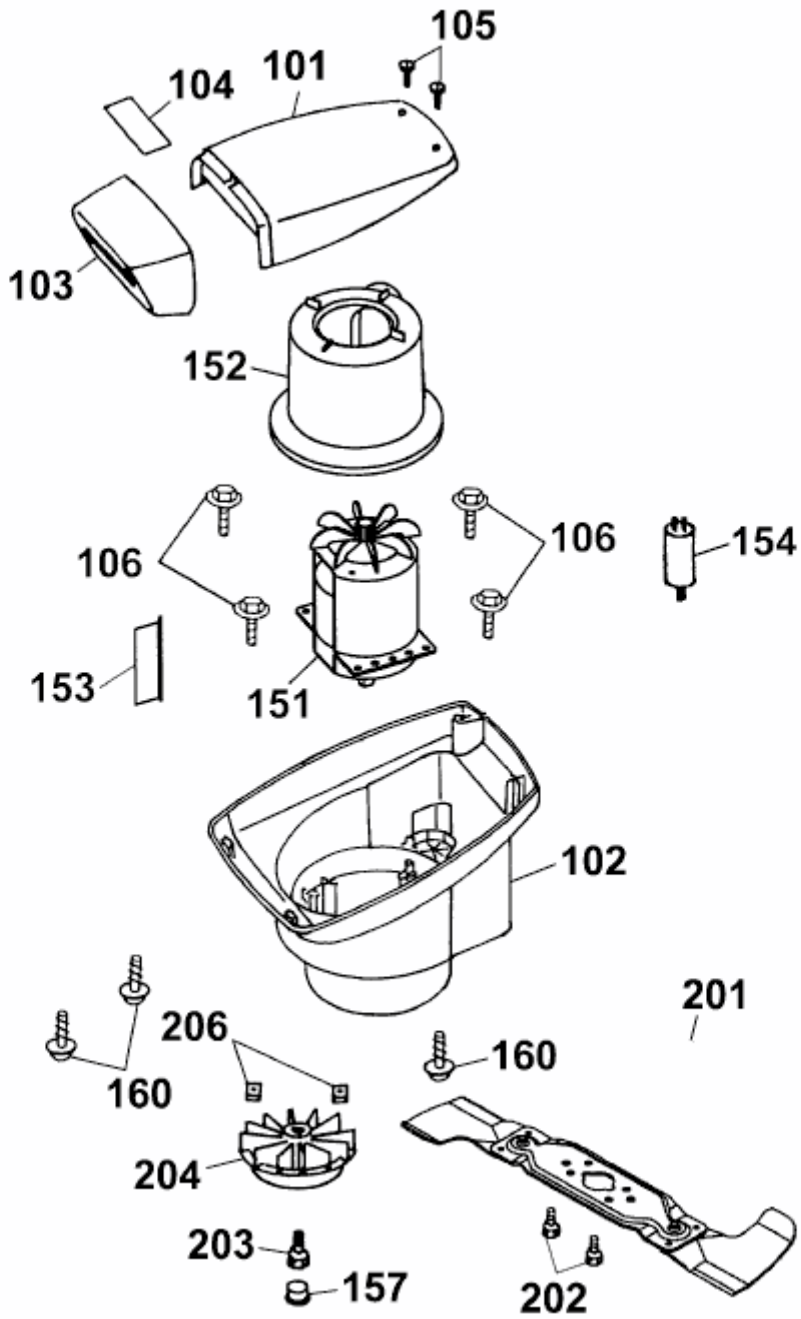PREMIO 46 E > 4628000 SERIE B, C (2003) > ABDECKHAUBE MOTOR, MESSER, MOTOR