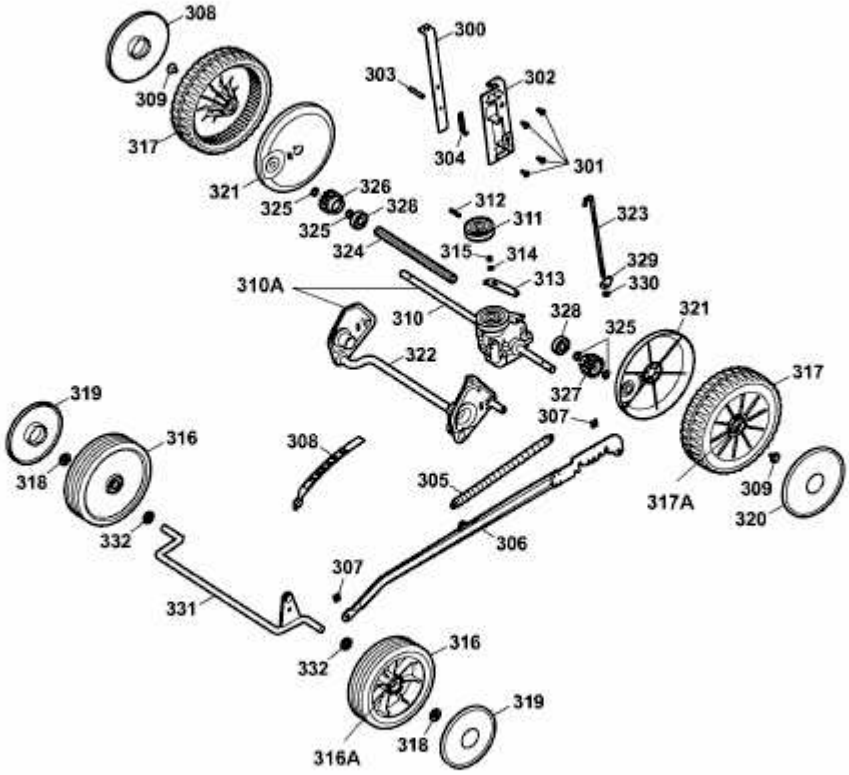
308
309
317
300
303
302
304
301
321
326
325
328
325
324
312
311
315
314
313
323
329
330
310A
310
328
325
321
322
327
317
319
307
316
308
318
305
317A
309
320
332
306
307
331
316
332
319
318
316A

4625000c-2