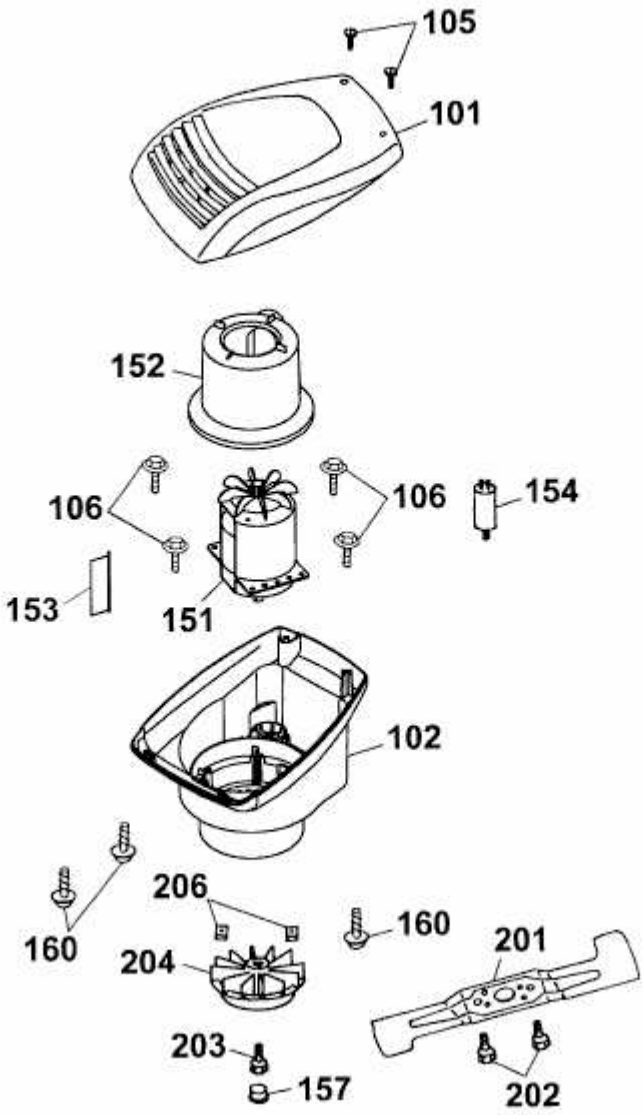ESPRIT 46 E > 4620683 SERIE A (2003) > ABDECKHAUBE MOTOR, MESSER, MOTOR