ESPRIT 46 E > 4620680 SERIE B, C (2004) > ABDECKHAUBE MOTOR, MESSER, MOTOR

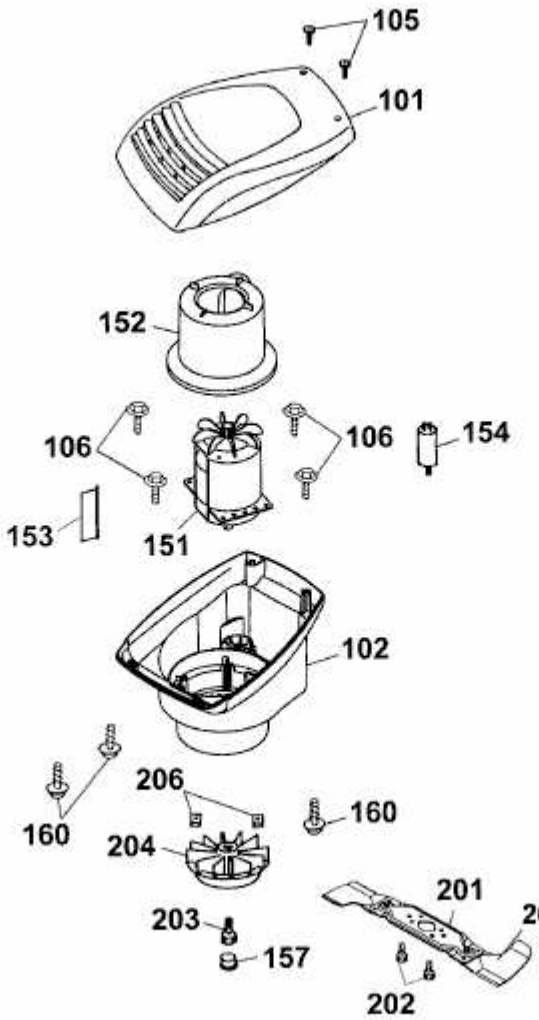

2004_es46e4